ROMANI COMPONENTS®

Power Transmission

Cremagliere e pignoni
Racks and gears

LiCAT

Indice

Contents

INDICE CREMAGLIERE
RACKS INDEX 3

CARATTERISTICHE TECNICHE
TECHNICAL FEATURES 4

CREMAGLIERE A DENTI ELICOIDALI
(destre e sinistre)
HELICAL RACKS
(right and left-hand) 6

CREMAGLIERE A DENTI DRITTI
STRAIGHT RACKS 14

INDICE INGRANAGGI
GEARS INDEX 22

INGRANAGGI A DENTI ELICOIDALI
(destri e sinistri)
HELICAL GEARS
(right and left-hand) 23

INGRANAGGI A DENTI DRITTI
STRAIGHT GEARS 25

CREMAGLIERE A DENTI ELICOIDALI
HELICAL RACKS

INDICE PRODOTTI
PRODUCTS RANGE INDEX

SERIE SERIES	QUALITA' QUALITY	MATERIALE MATERIAL	TRATTAMENTO TERMICO HEAT TREATMENT	HRC HRC	FINITURA SURFACE	MODULO MODULE										
PP=PLATINUM PRECISION																
40	5	16MnCr5	Cementazione e tempra a induzione Case-hardening and induction hardening	58-60	Rettifica Ground			2		3	4	5	6			
40NH	5	16MnCr5	Cementazione e tempra a induzione Case-hardening and induction hardening	58-60	Rettifica Ground			2		3	4	5	6			
41	5	C45E	Tempra a induzione - Induction hardening	55-57	Rettifica Ground			2		3	4	5	6			
41NH	5	C45E	Tempra a induzione - Induction hardening	55-57	Rettifica Ground			2		3	4	5	6			
GP=GOLDEN PRECISION																
44	6	16MnCr5	Cementazione e tempra a induzione Case-hardening and induction hardening	58-60	Rettifica Ground	1	1,5	2	2,5	3	4	5	6	8	10	12
44NH	6	16MnCr5	Cementazione e tempra a induzione Case-hardening and induction hardening	58-60	Rettifica Ground	1	1,5	2	2,5	3	4	5	6	8	10	12
48	6	C45E	Tempra a induzione - Induction hardening	55-57	Rettifica Ground	1	1,5	2	2,5	3	4	5	6	8	10	12
48NH	6	C45E	Tempra a induzione - Induction hardening	55-57	Rettifica Ground	1	1,5	2	2,5	3	4	5	6	8	10	12
52	7	C45E	Tempra a induzione - Induction hardening	55-57	Rettifica Ground			2		3	4	5				
52NH	7	C45E	Tempra a induzione - Induction hardening	55-57	Rettifica Ground			2		3	4	5				
SP=SILVER PRECISION																
58	8	C45E	Tempra a induzione - Induction hardening	55-57	Fresatura Milled			2		3	4	5	6			
58NH	8	C45E	Tempra a induzione - Induction hardening	55-57	Fresatura Milled			2		3	4	5	6			
60	8	42CrMo4	No	-	Fresatura Milled			2		3	4	5				
60NH	8	42CrMo4	No	-	Fresatura Milled			2		3	4	5				
BP=BASIC PRECISION																
62	9	C45E	No	-	Fresatura Milled	1	1,5	2	2,5	3	4	5	6	8	10	12
62NH	9	C45E	No	-	Fresatura Milled	1	1,5	2	2,5	3	4	5	6	8	10	12
66	10	C45E	Tempra a induzione - Induction hardening	55-57	Fresatura Milled	1	1,5	2		3	4	5	6	8	10	12
66NH	10	C45E	Tempra a induzione - Induction hardening	55-57	Fresatura Milled	1	1,5	2		3	4	5	6	8	10	12

NH = NON FORATE - WITHOUT HOLES

CARATTERISTICHE TECNICHE
TECHNICAL FEATURES

CLASSI DI PRECISIONE
ACCURACY CLASSES

Le cremagliere Romani Components posso essere realizzate in differenti classi di precisione. Nelle seguenti tabelle vengono indicate le classi di precisione più utilizzate, Q5, Q6, Q7, Q8 riferite alle diverse lunghezze di produzione; gli errori ammissibili indicati risultano essere quello singolo sul passo e quello sul totale dei passi. Inoltre i tecnici Romani Components sono sempre a disposizione per eventuali delucidazioni sulle caratteristiche di precisione delle cremagliere.

	QUALITA' QUALITY	TOLLERANZA DI QUALITÀ QUALITY TOLERANCE	
M2 L500		**PASSO SINGOLO** SINGLE PITCH	**PASSO TOTALE** TOTAL PITCH
	5	-0,005/0,005	-0,020/0,020
	6	-0,008/0,008	-0,035/0,035
	7	-0,011/0,011	-0,040/0,040
	8	-0,016/0,016	-0,056/0,056
M3 L500			
	5	-0,006/0,006	-0,022/0,022
	6	-0,009/0,009	-0,035/0,035
	7	-0,011/0,011	-0,042/0,042
	8	-0,016/0,016	-0,063/0,063
M4 L500			
	5	-0,007/0,007	-0,025/0,025
	6	-0,009/0,009	-0,035/0,035
	7	-0,012/0,012	-0,045/0,045
	8	-0,018/0,018	-0,071/0,071
M5 L500			
	5	-0,007/0,007	-0,025/0,025
	6	-0,010/0,010	-0,035/0,035
	7	-0,012/0,012	-0,045/0,045
	8	-0,018/0,018	-0,071/0,071
M6 L500			
	5	-0,007/0,007	-0,025/0,025
	6	-0,010/0,010	-0,035/0,035
	7	-0,012/0,012	-0,045/0,045
	8	-0,018/0,018	-0,071/0,071

CARATTERISTICHE TECNICHE
TECHNICAL FEATURES

CLASSI DI PRECISIONE
ACCURACY CLASSES

Romani Components racks can be realized according to different accuracy classes. The most common accuracy classes are shown in the following tables: Q5, Q6, Q7, Q8 belonging to different production lenghts. The allowable errors below indicated are refering to the single pitch error and the total pitch production. Futhermore our technicians are always available to supply further explanations and advises concerning the accuracy of the racks.

	QUALITA' QUALITY	TOLLERANZA DI QUALITÀ QUALITY TOLERANCE	
M2 L1000		**PASSO SINGOLO** **SINGLE PITCH**	**PASSO TOTALE** **TOTAL PITCH**
	5	-0,005/0,005	-0,025/0,025
	6	-0,008/0,008	-0,035/0,035
	7	-0,011/0,011	-0,045/0,045
	8	-0,016/0,016	-0,063/0,063
M3 L1000			
	5	-0,006/0,006	-0,025/0,025
	6	-0,009/0,009	-0,035/0,035
	7	-0,011/0,011	-0,045/0,045
	8	-0,016/0,016	-0,071/0,071
M4 L1000			
	5	-0,007/0,007	-0,025/0,025
	6	-0,009/0,009	-0,035/0,035
	7	-0,012/0,012	-0,045/0,045
	8	-0,018/0,018	-0,071/0,071
M5 L1000			
	5	-0,007/0,007	-0,028/0,028
	6	-0,010/0,010	-0,040/0,040
	7	-0,012/0,012	-0,056/0,056
	8	-0,018/0,018	-0,080/0,080
M6 L1000			
	5	-0,007/0,007	-0,028/0,028
	6	-0,010/0,010	-0,040/0,040
	7	-0,012/0,012	-0,056/0,056
	8	-0,018/0,018	-0,080/0,080

DENTATURA ELICOIDALE Q5
HELICAL TOOTH SYSTEM Q5

Caratteristiche Tecniche
Technical Features

Qualità: 5h25
Denti elicoidali: 19°31'42" Dx
Superfice: rettificata
R: 600-630 N/mm² C45
R: 1000-1100 N/mm² 16MnCr5

Quality: 5h25
Helical tooth system: 19°31'42" Dx
Surface: ground
R: 600-630 N/mm² C45
R: 1000-1100 N/mm² 16MnCr5

SERIE 40 - Q5 - 16MnCr5

Materiale: 16MnCr5
Trattamento termico:
cementazione e tempra
58-60 HRC

Material: 16MnCr5
Heat treatment:
case hardening and
hardening 58-60 HRC

SERIE 41 - Q5 - C45E

Materiale: C45E
Trattamento termico:
tempra a induzione 55-57 HRC

Material: C45E
Heat treatment:
induction hardening 55-57 HRC

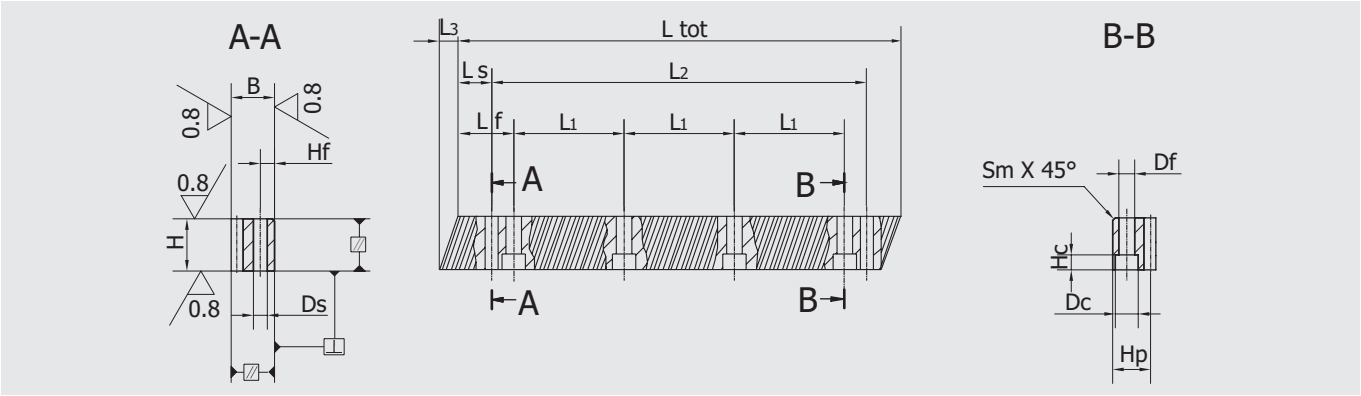

CODICE	M	L.TOT.	L_3	Lf	L_1	Ls	H	B	Hf	DS	Sm 45°	Df	Dc	Hc	Hp	Z	L_2
_ _ -02-0167	2	167,000	8,51	62,50	41,7	31,70	24	24	8	5,7	2	7	11	7	22	25	103,300
_ _ -02-0333	2	333,000	8,51	62,50	104,2	31,70	24	24	8	5,7	2	7	11	7	22	49	269,900
_ _ -02-0480	2	480,000	8,51	38,51	60	12,00	24	24	8,5	7,7	2	9	15	8,5	22	72	453,000
_ _ -02-0500	2	500,000	8,51	62,50	125	31,71	24	24	8	5,7	2	7	11	7	22	75	436,580
_ _ -02-1000	2	999,999	8,51	62,50	125	31,71	24	24	8	5,7	2	7	11	7	22	150	936,575
_ _ -03-0250	3	250,000	10,29	62,50	125	34,99	29	29	9	7,7	2	10	15	9	26	25	180,000
_ _ -03-0480	3	480,000	10,29	28,20	60	10,20	29	29	9,5	7,7	2	10	17	10,5	26	48	453,000
_ _ -03-0500	3	499,999	10,29	62,50	125	34,99	29	29	9	7,7	2	10	15	9	26	50	430,028
_ _ -03-1000	3	999,999	10,29	62,50	125	34,99	29	29	9	7,7	2	10	15	9	26	100	930,028
_ _ -04-0480	4	480,000	13,83	23,00	60	7,00	39	39	12	7,7	3	14	20	13	35	36	452,000
_ _ -04-0500	4	506,666	13,83	62,50	125	33,29	39	39	12	7,7	3	10	15	9	35	38	433,000
_ _ -04-1000	4	999,999	13,83	62,50	125	33,30	39	39	12	7,7	3	10	15	9	35	75	933,395
_ _ -05-0500	5	499,999	17,38	62,50	125	37,50	49	39	12	11,7	3	14	20	13	34	30	425,002
_ _ -05-1000	5	999,999	17,38	62,50	125	37,50	49	39	12	11,7	3	14	20	13	34	60	925,001
_ _ -06-0500	6	499,999	20,92	62,50	125	37,50	59	49	16	15,7	3	18	26	17	43	25	425,002
_ _ -06-1000	6	999,999	20,92	62,50	125	37,50	59	49	16	15,7	3	18	26	17	43	50	925,000

NH = NON FORATE - WITHOUT HOLES

DENTATURA ELICOIDALE Q6
HELICAL TOOTH SYSTEM Q6

Caratteristiche Tecniche
Technical Features

Qualità: 6h25
Denti elicoidali: 19°31'42" Dx
Superficie: retificata
R: 1000-1100 N/mm²

Quality: 6h25
Helical tooth system:19°31'42" Dx
Surface: ground
R: 1000-1100 N/mm²

SERIE 44 - Q6 - 16MnCr5

Materiale:16MnCr5
Trattamento termico:
cementazione e tempra
58-60 HRC

Material:16MnCr5
Heat treatment:
case hardening and
hardening 58-60 HRC

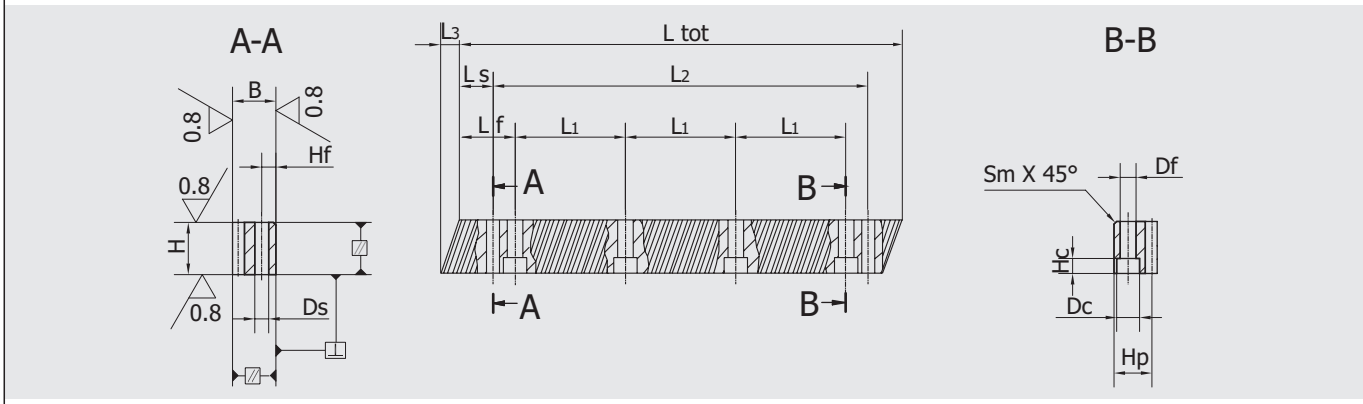

CODICE	M	L.TOT.	L_3	Lf	L_1	Ls	H	B	Hf	DS	Sm 45°	Df	Dc	Hc	Hp	Z	L_2
44-01-0500	1	499,999	7,09	62,5	125	30,29	20	20	8	5,7	2	7	11	7	19	150	439,412
44-01-1000	1	999,999	7,09	62,5	125	30,29	20	20	8	5,7	2	7	11	7	19	300	939,412
44-15-0500	1,5	499,999	7,09	62,5	125	30,29	20	20	8	5,7	1,5	7	11	7	18,5	100	439,412
44-15-1000	1,5	999,999	7,09	62,5	125	30,29	20	20	8	5,7	1,5	7	11	7	18,5	200	939,412
44-02-0500	2	499,999	8,51	62,5	125	31,71	24	24	8	5,7	2	7	11	7	22	75	436,575
44-02-1000	2	999,999	8,51	62,5	125	31,71	24	24	8	5,7	2	7	11	7	22	150	936,575
44-25-0500	2,5	499,999	10,29	62,5	125	34,99	29	29	9	7,7	2	10	15	9	26,5	60	430,028
44-25-1000	2,5	999,999	10,29	62,5	125	34,99	29	29	9	7,7	2	10	15	9	26,5	120	930,028
44-03-0250	3	249,999	10,29	62,5	125	34,99	29	29	9	7,7	2	10	15	9	26	25	180,029
44-03-0500	3	499,999	10,29	62,5	125	34,99	29	29	9	7,7	2	10	15	9	26	50	430,028
44-03-1000	3	999,999	10,29	62,5	125	34,99	29	29	9	7,7	2	10	15	9	26	100	930,028
44-04-0500	4	506,666	13,83	62,5	125	33,29	39	39	12	7,7	3	10	15	9	35	38	433,000
44-04-1000	4	999,999	13,83	62,5	125	33,3	39	39	12	7,7	3	10	15	9	35	75	933,395
44-05-0500	5	499,999	17,38	62,5	125	37,5	49	39	12	11,7	3	14	20	13	34	30	425,002
44-05-1000	5	999,999	17,38	62,5	125	37,5	49	39	12	11,7	3	14	20	13	34	60	925,000
44-06-0500	6	499,999	20,92	62,5	125	37,5	59	49	16	15,7	3	18	26	17	43	25	425,002
44-06-1000	6	999,999	20,92	62,5	125	37,5	59	49	16	15,7	3	18	26	17	43	50	925,000
44-08-0500	8	479,999	28,02	60	120	120,01	79	79	25	19,7	3	22	33	21	71	18	239,982
44-08-1000	8	959,999	28,02	60	120	120,01	79	79	25	19,7	3	22	33	21	71	36	719,980
44-08-2000	8	1919,999	28,02	60	120	120,01	79	79	25	19,7	3	22	33	21	71	72	1679,980
44-10-1000	10	999,999	35,11	62,5	40	124,99	99	99	32	19,7	3	22	48	32	89	30	750,014
44-12-1000	12	999,999	42,56	62,5	125	124,99	120	120	40	19,7	3	22	58	38	108	25	750,018

NH = NON FORATE - WITHOUT HOLES

DENTATURA ELICOIDALE Q6
HELICAL TOOTH SYSTEM Q6

Caratteristiche Tecniche
Technical Features

Qualità: 6h25
Superfice: rettificata
Denti elicoidali: 19°31'42" Dx
R: 600-630 N/mm² C45E

Quality: 6h25
Surface: ground
Helical tooth system: 19°31'42" Dx
R: 600-630 N/mm² C45E

SERIE 48 - Q6 - C45E

Materiale: C45E
Trattamento termico:
tempra a induzione
55-57 HRC

Material: C45E
Heat treatment:
induction hardening
55-57 HRC

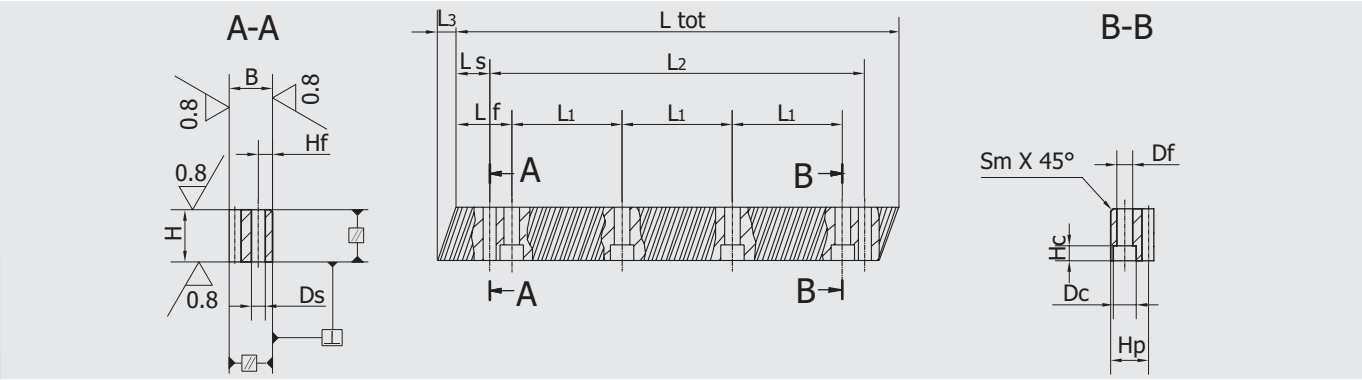

CODICE	M	L.TOT.	L3	Lf	L1	Ls	H	B	Hf	DS	Sm 45°	Df	Dc	Hc	Hp	Z	L2
48-01-0500	1	499,999	6,74	62,5	125	29,94	19	19	8	5,7	1,5	7	11	7	18	150	440,122
48-01-1000	1	999,999	6,74	62,5	125	29,94	19	19	8	5,7	1,5	7	11	7	18	300	940,121
48-01-1500	1	1499,998	6,74	62,5	125	29,94	19	19	8	5,7	1,5	7	11	7	18	450	1440,121
48-15-0500	1,5	499,999	6,74	62,5	125	29,94	19	19	8	5,7	1,5	7	11	7	17,5	100	440,122
48-15-1000	1,5	999,999	6,74	62,5	125	29,94	19	19	8	5,7	1,5	7	11	7	17,5	200	940,121
48-15-1500	1,5	1499,998	6,74	62,5	125	29,94	19	19	8	5,7	1,5	7	11	7	17,5	300	1440,121
48-02-0500	2	499,999	8,51	62,5	125	31,71	24	24	8	5,7	2	7	11	7	22	75	436,575
48-02-1000	2	999,999	8,51	62,5	125	31,71	24	24	8	5,7	2	7	11	7	22	150	936,575
48-02-1500	2	1499,998	8,51	62,5	125	31,71	24	24	8	5,7	2	7	11	7	22	225	1436,574
48-02-2000	2	1999,998	8,51	62,5	125	31,71	24	24	8	5,7	2	7	11	7	22	300	1936,574
48-25-0500	2,5	499,999	10,29	62,5	125	34,99	29	29	9	7,7	2	10	15	9	26,5	60	430,028
48-25-1000	2,5	999,999	10,29	62,5	125	34,99	29	29	9	7,7	2	10	15	9	26,5	120	930,028
48-25-1500	2,5	1499,998	10,29	62,5	125	34,99	29	29	9	7,7	2	10	15	9	26,5	180	1430,028
48-25-2000	2,5	1999,998	10,29	62,5	125	34,99	29	29	9	7,7	2	10	15	9	26,5	240	1930,027
48-03-0250	3	249,999	10,29	62,5	125	34,99	29	29	9	7,7	2	10	15	9	26	25	180,029
48-03-0500	3	499,999	10,29	62,5	125	34,99	29	29	9	7,7	2	10	15	9	26	50	430,028
48-03-1000	3	999,999	10,29	62,5	125	34,99	29	29	9	7,7	2	10	15	9	26	100	930,028
48-03-1500	3	1499,998	10,29	62,5	125	34,99	29	29	9	7,7	2	10	15	9	26	150	1430,028
48-03-2000	3	1999,998	10,29	62,5	125	34,99	29	29	9	7,7	2	10	15	9	26	200	1930,027
48-04-0500	4	506,666	13,83	62,5	125	33,29	39	39	12	7,7	3	10	15	9	35	38	433,000
48-04-1000	4	999,999	13,83	62,5	125	33,30	39	39	12	7,7	3	10	15	9	35	75	933,395
48-04-1500	4	1506,665	13,83	62,5	125	33,30	39	39	12	7,7	3	10	15	9	35	113	1440,061
48-04-2000	4	1999,998	13,83	62,5	125	33,30	39	39	12	7,7	3	10	15	9	35	150	1933,394
48-05-0500	5	499,999	17,38	62,5	125	37,50	49	39	12	11,7	3	14	20	13	34	30	425,000
48-05-1000	5	999,999	17,38	62,5	125	37,50	49	39	12	11,7	3	14	20	13	34	60	925,000
48-05-1500	5	1499,998	17,38	62,5	125	37,50	49	39	12	11,7	3	14	20	13	34	90	1425,000
48-05-2000	5	1999,998	17,38	62,5	125	37,50	49	39	12	11,7	3	14	20	13	34	120	1925,000
48-06-0500	6	499,999	20,92	62,5	125	37,50	59	49	16	15,7	3	18	26	17	43	25	425,002
48-06-1000	6	999,999	20,92	62,5	125	37,50	59	49	16	15,7	3	18	26	17	43	50	925,000
48-06-1500	6	1499,998	20,92	62,5	125	37,50	59	49	16	15,7	3	18	26	17	43	75	1425,000
48-06-2000	6	1999,998	20,92	62,5	125	37,50	59	49	16	15,7	3	18	26	17	43	100	1925,000
48-08-0500	8	479,999	28,02	60	120	120,01	79	79	25	19,7	3	22	33	21	71	18	239,982
48-08-1000	8	959,999	28,02	60	120	120,01	79	79	25	19,7	3	22	33	21	71	36	719,980
48-08-2000	8	1919,998	28,02	60	120	120,01	79	79	25	19,7	3	22	33	21	71	72	1679,980
48-10-1000	10	999,999	35,11	62,5	40	124,99	99	99	32	19,7	3	33	48	32	89	30	750,014
48-12-1000	12	999,999	42,56	62,5	125	124,99	120	120	40	19,7	3	39	58	38	108	25	750,018

NH = NON FORATE - WITHOUT HOLES

DENTATURA ELICOIDALE Q7
HELICAL TOOTH SYSTEM Q7

Caratteristiche Tecniche
Technical Features

Qualità: 7h25
Superfice: rettificata
Denti elicoidali: 19°31'42" Dx
R: 600-630 N/mm² C45E

Quality: 7h25
Surface: ground
Helical tooth system 19°31'42" Dx
R: 600-630 N/mm² C45E

SERIE 52 - Q7 - C45E

Materiale: C45E
Trattamento termico:
tempra a induzione 55-57 HRC

Material: C45E
Heat treatment:
induction hardening 55-57 HRC

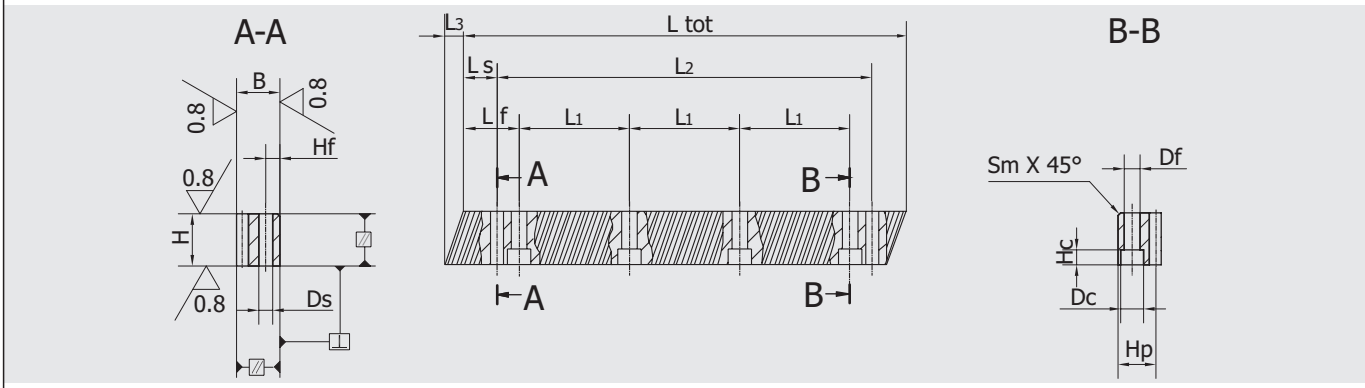

CODICE	M	L.TOT.	L3	Lf	L1	Ls	H	B	Hf	DS	Sm 45°	Df	Dc	Hc	Hp	Z	L2
52-01-0500	1	499,999	6,74	62,5	125	29,94	19	19	8	5,7	1,5	7	11	7	18	150	440,122
52-01-1000	1	999,999	6,74	62,5	125	29,94	19	19	8	5,7	1,5	7	11	7	18	300	940,121
52-01-1500	1	1499,998	6,74	62,5	125	29,94	19	19	8	5,7	1,5	7	11	7	18	450	1440,121
52-15-0500	1,5	499,999	6,74	62,5	125	29,94	19	19	8	5,7	1,5	7	11	7	17,5	100	440,122
52-15-1000	1,5	999,999	6,74	62,5	125	29,94	19	19	8	5,7	1,5	7	11	7	17,5	200	940,121
52-15-1500	1,5	1499,998	6,74	62,5	125	29,94	19	19	8	5,7	1,5	7	11	7	17,5	300	1440,121
52-02-0500	2	499,999	8,51	62,5	125	31,71	24	24	8	5,7	2	7	11	7	22	75	436,575
52-02-1000	2	999,999	8,51	62,5	125	31,71	24	24	8	5,7	2	7	11	7	22	150	936,575
52-02-1500	2	1499,998	8,51	62,5	125	31,71	24	24	8	5,7	2	7	11	7	22	225	1436,574
52-02-2000	2	1999,998	8,51	62,5	125	31,71	24	24	8	5,7	2	7	11	7	22	300	1936,574
52-25-0500	2,5	499,999	10,29	62,5	125	34,99	29	29	9	7,7	2	10	15	9	26,5	60	430,028
52-25-1000	2,5	999,999	10,29	62,5	125	34,99	29	29	9	7,7	2	10	15	9	26,5	120	930,028
52-25-1500	2,5	1499,998	10,29	62,5	125	34,99	29	29	9	7,7	2	10	15	9	26,5	180	1430,028
52-25-2000	2,5	1999,998	10,29	62,5	125	34,99	29	29	9	7,7	2	10	15	9	26,5	240	1930,027
52-03-0250	3	249,999	10,29	62,5	125	34,99	29	29	9	7,7	2	10	15	9	26	25	180,029
52-03-0500	3	499,999	10,29	62,5	125	34,99	29	29	9	7,7	2	10	15	9	26	50	430,028
52-03-1000	3	999,999	10,29	62,5	125	34,99	29	29	9	7,7	2	10	15	9	26	100	930,028
52-03-1500	3	1499,998	10,29	62,5	125	34,99	29	29	9	7,7	2	10	15	9	26	150	1430,028
52-03-2000	3	1999,998	10,29	62,5	125	34,99	29	29	9	7,7	2	10	15	9	26	200	1930,027
52-04-0500	4	506,666	13,83	62,5	125	33,29	39	39	12	7,7	3	10	15	9	35	38	433,000
52-04-1000	4	999,999	13,83	62,5	125	33,30	39	39	12	7,7	3	10	15	9	35	75	933,395
52-04-1500	4	1506,665	13,83	62,5	125	33,30	39	39	12	7,7	3	10	15	9	35	113	1440,061
52-04-2000	4	1999,998	13,83	62,5	125	33,30	39	39	12	7,7	3	10	15	9	35	150	1933,394
52-05-0500	5	499,999	17,38	62,5	125	37,50	49	39	12	11,7	3	14	20	13	34	30	425,000
52-05-1000	5	999,999	17,38	62,5	125	37,50	49	39	12	11,7	3	14	20	13	34	60	925,000
52-05-1500	5	1499,998	17,38	62,5	125	37,50	49	39	12	11,7	3	14	20	13	34	90	1425,000
52-05-2000	5	1999,998	17,38	62,5	125	37,50	49	39	12	11,7	3	14	20	13	34	120	1925,000
52-06-0500	6	499,999	20,92	62,5	125	37,50	59	49	16	15,7	3	18	26	17	43	25	425,002
52-06-1000	6	999,999	20,92	62,5	125	37,50	59	49	16	15,7	3	18	26	17	43	50	925,000
52-06-1500	6	1499,998	20,92	62,5	125	37,50	59	49	16	15,7	3	18	26	17	43	75	1425,000
52-06-2000	6	1999,998	20,92	62,5	125	37,50	59	49	16	15,7	3	18	26	17	43	100	1925,000
52-08-0500	8	479,999	28,02	60	120	120,01	79	79	25	19,7	3	22	33	21	71	18	239,982
52-08-1000	8	959,999	28,02	60	120	120,01	79	79	25	19,7	3	22	33	21	71	36	719,980
52-08-2000	8	1919,998	28,02	60	120	120,01	79	79	25	19,7	3	22	33	21	71	72	1679,980
52-10-1000	10	999,999	35,11	62,5	40	124,99	99	99	32	19,7	3	33	48	32	89	30	750,014
52-12-1000	12	999,999	42,56	62,5	125	124,99	120	120	40	19,7	3	39	58	38	108	25	750,018

NH = NON FORATE - WITHOUT HOLES

DENTATURA ELICOIDALE Q8
HELICAL TOOTH SYSTEM Q8

Caratteristiche Tecniche
Technical Features

Qualità: 8h25
Superfice: fresata
Denti elicoidali: 19°31'42" Dx
R: 600-630 N/mm² C45E

Quality: 8h25
Surface: milled
Helical tooth system: 19°31'42" Dx
R: 600-630 N/mm² C45E

SERIE 58 - Q8 - C45E

Materiale: C45E
Trattamento termico:
tempra a induzione 55-57 HRC

Material: C45E
Heat treatment:
induction hardening 55-57 HRC

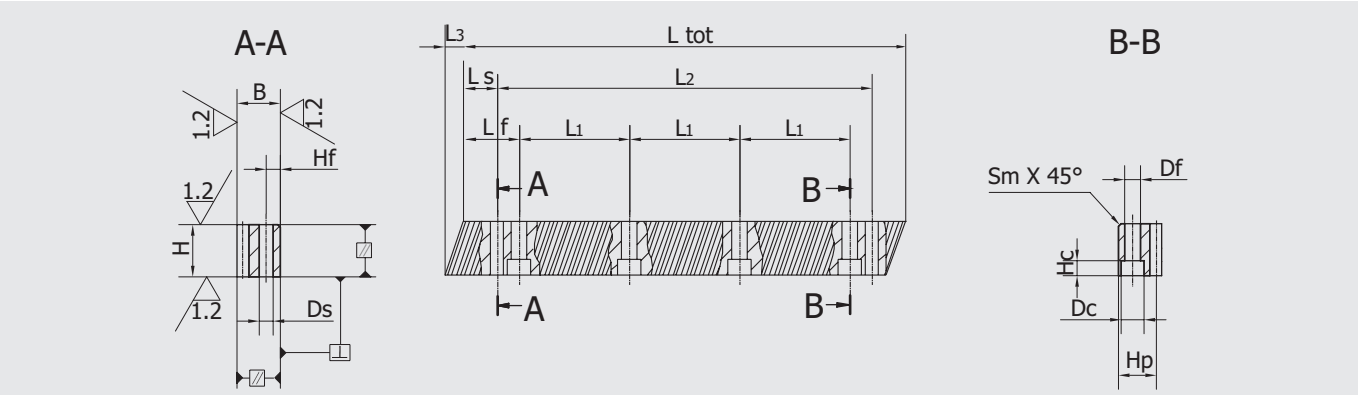

CODICE	M	L.TOT.	L_3	Lf	L_1	Ls	H	B	Hf	DS	Sm 45°	Df	Dc	Hc	Hp	Z	L_2
58-02-0500	2	499,999	8,51	62,5	125	31,71	24	24	8	5,7	2	7	11	7	22	75	436,575
58-02-1000	2	999,999	8,51	62,5	125	31,71	24	24	8	5,7	2	7	11	7	22	150	936,575
58-02-2000	2	1999,998	8,51	62,5	125	31,71	24	24	8	5,7	2	7	11	7	22	300	1936,574
58-03-0500	3	499,999	10,29	62,5	125	34,99	29	29	9	7,7	2	10	15	9	26	50	430,028
58-03-1000	3	999,999	10,29	62,5	125	34,99	29	29	9	7,7	2	10	15	9	26	100	930,028
58-03-2000	3	1999,998	10,29	62,5	125	34,99	29	29	9	7,7	2	10	15	9	26	200	1930,027
58-04-0500	4	506,666	13,83	62,5	125	33,30	39	39	12	7,7	3	10	15	9	35	38	433,000
58-04-1000	4	999,999	13,83	62,5	125	33,30	39	39	12	7,7	3	10	15	9	35	75	933,395
58-04-2000	4	1999,998	13,83	62,5	125	33,30	39	39	12	7,7	3	10	15	9	35	150	1933,394
58-05-0500	5	499,999	17,38	62,5	125	37,50	49	39	12	11,7	3	14	20	13	34	30	425,000
58-05-1000	5	999,999	17,38	62,5	125	37,50	49	39	12	11,7	3	14	20	13	34	60	925,000
58-05-2000	5	1999,998	17,38	62,5	125	37,50	49	39	12	11,7	3	14	20	13	34	120	1925,000
58-06-0500	6	499,999	20,92	62,5	125	37,50	59	49	16	15,7	3	18	26	17	43	25	425,002
58-06-1000	6	999,999	20,92	62,5	125	37,50	59	49	16	15,7	3	18	26	17	43	50	925,000
58-06-1500	6	1499,998	20,92	62,5	125	37,50	59	49	16	15,7	3	18	26	17	43	75	1425,000
58-06-2000	6	1999,998	20,92	62,5	125	37,50	59	49	16	15,7	3	18	26	17	43	100	1925,000

NH = NON FORATE - WITHOUT HOLES

DENTATURA ELICOIDALE Q8
HELICAL TOOTH SYSTEM Q8

Caratteristiche Tecniche
Technical Features

Qualità: 8h27
Superfice: fresata
Denti elicoidali: 19°31'42" Dx
R: 900 N/mm²

Quality: 8h27
Surface: milled
Helical tooth system: 19°31'42" Dx
R: 900 N/mm²

SERIE 60 - Q8 - 42CrMo4

Materiale: 42CrMo4
Trattamento termico: non incluso

Material: 42CrMo4
Heat treatment: not included

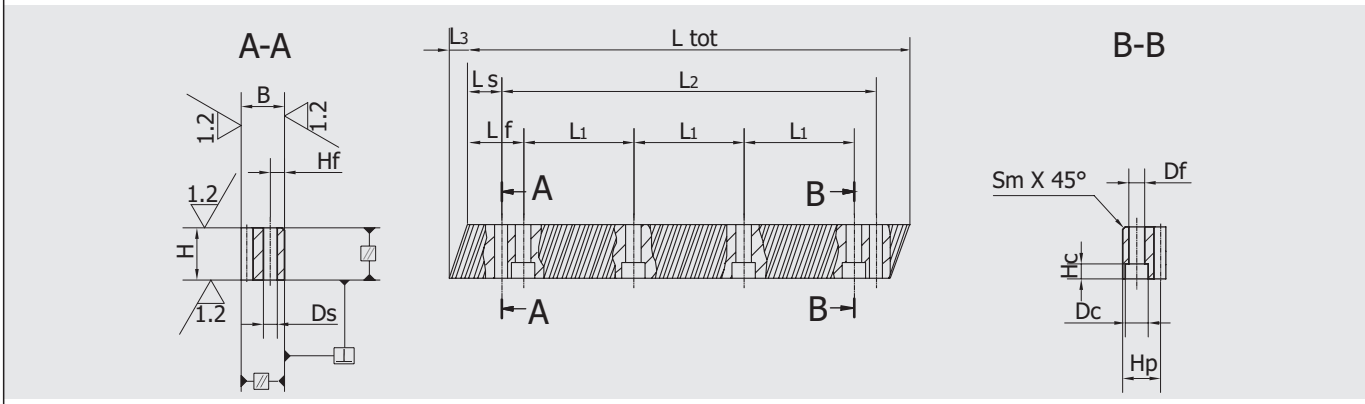

CODICE	M	L.TOT.	L_3	Lf	L_1	Ls	H	B	Hf	DS	Sm 45°	Df	Dc	Hc	Hp	Z	L_2
60-02-0500	2	499,999	8,51	62,5	125	31,71	24	24	8	5,7	2	7	11	7	22	75	436,575
60-02-1000	2	999,999	8,51	62,5	125	31,71	24	24	8	5,7	2	7	11	7	22	150	936,575
60-02-2000	2	1999,998	8,51	62,5	125	31,71	24	24	8	5,7	2	7	11	7	22	300	1936,574
60-03-0500	3	499,999	10,29	62,5	125	34,99	29	29	9	7,7	2	10	15	9	26	50	430,028
60-03-1000	3	999,999	10,29	62,5	125	34,99	29	29	9	7,7	2	10	15	9	26	100	930,028
60-03-2000	3	1999,998	10,29	62,5	125	34,99	29	29	9	7,7	2	10	15	9	26	200	1930,027
60-04-0500	4	506,666	13,83	62,5	125	33,30	39	39	12	7,7	3	10	15	9	35	38	433,000
60-04-1000	4	999,999	13,83	62,5	125	33,30	39	39	12	7,7	3	10	15	9	35	75	933,395
60-04-2000	4	1999,998	13,83	62,5	125	33,30	39	39	12	7,7	3	10	15	9	35	150	1933,394
60-05-0500	5	499,999	17,38	62,5	125	37,50	49	39	12	11,7	3	14	20	13	34	30	425,000
60-05-1000	5	999,999	17,38	62,5	125	37,50	49	39	12	11,7	3	14	20	13	34	60	925,000
60-05-2000	5	1999,998	17,38	62,5	125	37,50	49	39	12	11,7	3	14	20	13	34	120	1925,000
60-06-0500	6	499,999	20,92	62,5	125	37,50	59	49	16	15,7	3	18	26	17	43	25	425,002
60-06-1000	6	999,999	20,92	62,5	125	37,50	59	49	16	15,7	3	18	26	17	43	50	925,000
60-06-1500	6	1499,998	20,92	62,5	125	37,50	59	49	16	15,7	3	18	26	17	43	75	1425,000
60-06-2000	6	1999,998	20,92	62,5	125	37,50	59	49	16	15,7	3	18	26	17	43	100	1925,000

NH = NON FORATE - WITHOUT HOLES

DENTATURA ELICOIDALE Q9
HELICAL TOOTH SYSTEM Q9

Caratteristiche Tecniche
Technical Features

Qualità: 9e27
Superfice: fresata
Denti elicoidali: 19°31'42" Dx
R: 600-630 N/mm² C45E

Quality: 9e27
Surface: milled
Helical tooth system: 19°31'42" Dx
R: 600-630 N/mm² C45E

SERIE 62 - Q9 - C45E

Materiale: C45E
Trattamento termico: non incluso

Material: C45E
Heat treatment: not included

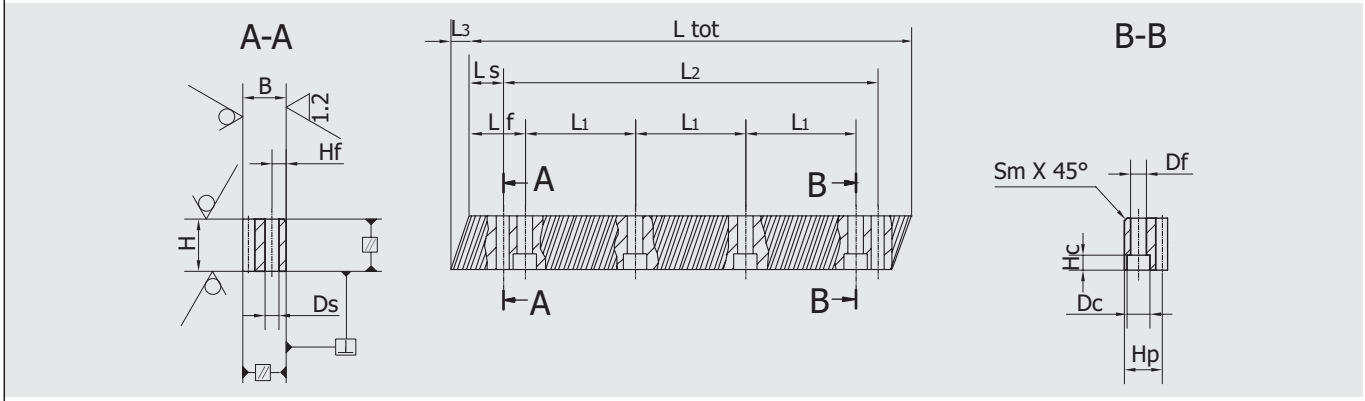

CODICE	M	L.TOT.	L_3	Lf	L_1	Ls	H	B	Hf	DS	Sm 45°	Df	Dc	Hc	Hp	Z	L_2
62-01-0500	1	499,999	7,09	62,5	125	29,94	20	19	8	5,7	1,5	7	11	7	18	150	440,122
62-01-1000	1	999,999	7,09	62,5	125	29,94	20	19	8	5,7	1,5	7	11	7	18	300	940,121
62-01-1500	1	1499,998	7,09	62,5	125	29,94	20	19	8	5,7	1,5	7	11	7	18	450	1440,121
62-15-0500	1,5	499,999	7,09	62,5	125	29,94	20	19	8	5,7	1,5	7	11	7	17,5	100	440,122
62-15-1000	1,5	999,999	7,09	62,5	125	29,94	20	19	8	5,7	1,5	7	11	7	17,5	200	940,121
62-15-1500	1,5	1499,998	7,09	62,5	125	29,94	20	19	8	5,7	1,5	7	11	7	17,5	300	1440,121
62-02-0500	2	499,999	8,86	62,5	125	31,71	25	24	8	5,7	2	7	11	7	22	75	436,575
62-02-1000	2	999,999	8,86	62,5	125	31,71	25	24	8	5,7	2	7	11	7	22	150	936,575
62-02-1500	2	1499,998	8,86	62,5	125	31,71	25	24	8	5,7	2	7	11	7	22	225	1436,574
62-02-2000	2	1999,998	8,86	62,5	125	31,71	25	24	8	5,7	2	7	11	7	22	300	1936,574
62-25-0500	2,5	499,999	10,64	62,5	125	34,99	30	29	9	7,7	2	10	15	9	26,5	60	430,028
62-25-1000	2,5	999,999	10,64	62,5	125	34,99	30	29	9	7,7	2	10	15	9	26,5	120	930,028
62-25-1500	2,5	1499,998	10,64	62,5	125	34,99	30	29	9	7,7	2	10	15	9	26,5	180	1430,028
62-25-2000	2,5	1999,998	10,64	62,5	125	34,99	30	29	9	7,7	2	10	15	9	26,5	240	1930,027
62-03-0500	3	499,999	10,64	62,5	125	34,99	30	29	9	7,7	2	10	15	9	26	50	430,028
62-03-1000	3	999,999	10,64	62,5	125	34,99	30	29	9	7,7	2	10	15	9	26	100	930,028
62-03-1500	3	1499,998	10,64	62,5	125	34,99	30	29	9	7,7	2	10	15	9	26	150	1430,028
62-03-2000	3	1999,998	10,64	62,5	125	34,99	30	29	9	7,7	2	10	15	9	26	200	1930,027
62-04-0500	4	506,666	14,18	62,5	125	33,29	40	39	9	7,7	3	10	15	9	35	38	433,000
62-04-1000	4	999,999	14,18	62,5	125	33,3	40	39	12	7,7	3	10	15	9	35	75	933,395
62-04-1500	4	1506,665	14,18	62,5	125	33,3	40	39	12	7,7	3	10	15	9	35	113	1440,061
62-04-2000	4	1999,998	14,18	62,5	125	33,3	40	39	12	7,7	3	10	15	9	35	150	1933,394
62-05-0500	5	499,999	17,73	62,5	125	37,5	50	39	12	11,7	3	14	20	13	34	30	432,095
62-05-1000	5	999,999	17,73	62,5	125	37,5	50	39	12	11,7	3	14	20	13	34	60	932,095
62-05-1500	5	1499,998	17,73	62,5	125	37,5	50	39	12	11,7	3	14	20	13	34	90	1432,094
62-05-2000	5	1999,998	17,73	62,5	125	37,5	50	39	12	11,7	3	14	20	13	34	120	1932,094
62-06-0500	6	499,999	21,28	62,5	125	37,5	60	49	16	15,7	3	18	26	17	43	25	425,002
62-06-1000	6	999,999	21,28	62,5	125	37,5	60	49	16	15,7	3	18	26	17	43	50	925,001
62-06-1500	6	1499,998	21,28	62,5	125	37,5	60	49	16	15,7	3	18	26	17	43	75	1425,001
62-06-2000	6	1999,998	21,28	62,5	125	37,5	60	49	16	15,7	3	18	26	17	43	100	1925,001
62-08-0500	8	479,999	28,37	60	120	120,01	80	79	25	19,7	3	22	33	21	71	18	239,982
62-08-1000	8	959,999	28,37	60	120	120,01	80	79	25	19,7	3	22	33	21	71	36	719,981
62-08-2000	8	1919,998	28,37	60	120	120,01	80	79	25	19,7	3	22	33	21	71	72	1679,981
62-10-1000	10	999,999	35,46	62,5	40	124,99	100	99	32	19,7	3	33	48	32	89	30	750,014
62-12-1000	12	999,999	42,56	62,5	125	124,64	120	119	40	19,7	3	39	58	38	107	25	750,728

NH = NON FORATE - WITHOUT HOLES

DENTATURA ELICOIDALE Q10
HELICAL TOOTH SYSTEM Q10

Caratteristiche Tecniche
Technical Features

Qualità: 10e27
Superfice: fresata
Denti elicoidali: 19°31'42" Dx
R: 600-630 N/mm² C45E

Quality: 10e27
Surface: milled
Helical tooth system: 19°31'42" Dx
R: 600-630 N/mm² C45E

SERIE 66 - Q10 - C45E

Materiale: C45E
Trattamento termico:
tempra a induzione 55-57 HRC

Material: C45E
Heat treatment:
induction hardening 55-57 HRC

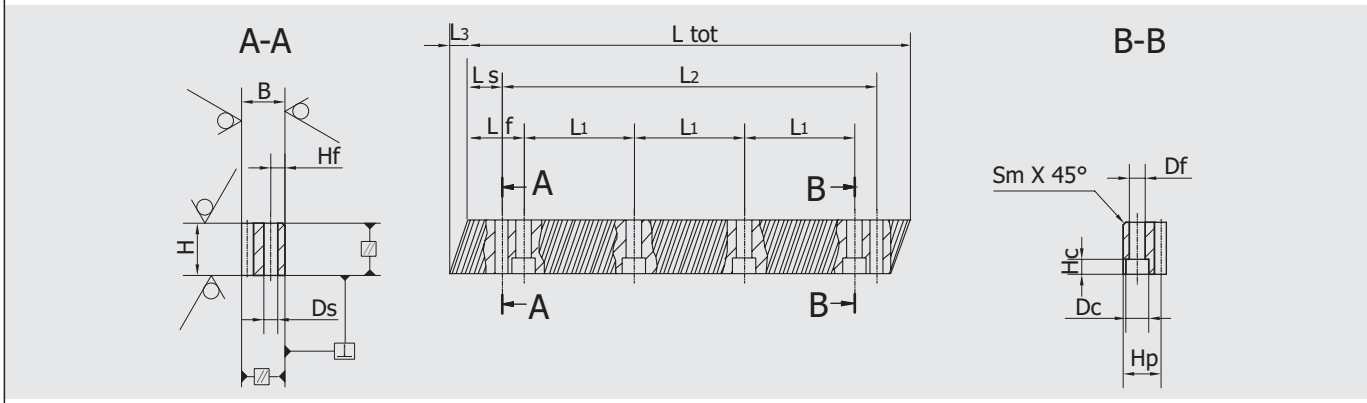

CODICE	M	L.TOT.	L_3	Lf	L_1	Ls	H	B	Hf	DS	Sm 45°	Df	Dc	Hc	Hp	Z	L_2
66-01-0500	1	499,999	7,09	62,5	125	29,94	20	20	8	5,7	1,5	7	11	7	19	150	440,122
66-01-1000	1	999,999	7,09	62,5	125	29,94	20	20	8	5,7	1,5	7	11	7	19	300	940,121
66-01-1500	1	1499,998	7,09	62,5	125	29,94	20	20	8	5,7	1,5	7	11	7	19	450	1440,121
66-15-0500	1,5	499,999	7,09	62,5	125	29,94	20	20	8	5,7	1,5	7	11	7	18,5	100	440,122
66-15-1000	1,5	999,999	7,09	62,5	125	29,94	20	20	8	5,7	1,5	7	11	7	18,5	200	940,121
66-15-1500	1,5	1499,998	7,09	62,5	125	29,94	20	20	8	5,7	1,5	7	11	7	18,5	300	1440,121
66-02-0500	2	499,999	8,86	62,5	125	31,71	25	25	8	5,7	2	7	11	7	23	75	436,575
66-02-1000	2	999,999	8,86	62,5	125	31,71	25	25	8	5,7	2	7	11	7	23	150	936,575
66-02-1500	2	1499,998	8,86	62,5	125	31,71	25	25	8	5,7	2	7	11	7	23	225	1436,574
66-02-2000	2	1999,998	8,86	62,5	125	31,71	25	25	8	5,7	2	7	11	7	23	300	1936,574
66-03-0250	3	249,999	10,64	62,5	125	34,99	30	30	9	7,7	2	10	15	9	27	25	180,029
66-03-0500	3	499,999	10,64	62,5	125	34,99	30	30	9	7,7	2	10	15	9	27	50	430,028
66-03-1000	3	999,999	10,64	62,5	125	34,99	30	30	9	7,7	2	10	15	9	27	100	930,028
66-03-2000	3	1999,998	10,64	62,5	125	34,99	30	30	9	7,7	2	10	15	9	27	200	1930,027
66-04-0500	4	506,666	14,18	62,5	125	33,29	40	40	12	7,7	3	10	15	9	36	38	433,000
66-04-1000	4	999,999	14,18	62,5	125	33,3	40	40	12	7,7	3	10	15	9	36	75	933,395
66-04-1500	4	1506,665	14,18	62,5	125	33,3	40	40	12	7,7	3	10	15	9	36	113	1440,061
66-04-2000	4	1999,998	14,18	62,5	125	33,3	40	40	12	7,7	3	10	15	9	36	150	1933,394
66-05-0500	5	499,999	17,73	62,5	125	33,95	50	40	12	11,7	3	14	20	13	35	30	432,095
66-05-1000	5	999,999	17,73	62,5	125	33,95	50	40	12	11,7	3	14	20	13	35	60	932,095
66-05-1500	5	1499,998	17,73	62,5	125	33,95	50	40	12	11,7	3	14	20	13	35	90	1432,094
66-05-2000	5	1999,998	17,73	62,5	125	33,95	50	40	12	11,7	3	14	20	13	35	120	1932,094
66-06-0500	6	499,999	21,28	62,5	125	37,5	60	50	16	15,7	3	18	26	17	44	25	425,002
66-06-1000	6	999,999	21,28	62,5	125	37,5	60	50	16	15,7	3	18	26	17	44	50	925,001
66-06-1500	6	1499,998	21,28	62,5	125	37,5	60	50	16	15,7	3	18	26	17	44	75	1425,001
66-06-2000	6	1999,998	21,28	62,5	125	37,5	60	50	16	15,7	3	18	26	17	44	100	1925,001
66-08-0500	8	479,999	28,37	60	120	120,01	80	80	25	19,7	3	22	33	21	72	18	239,982
66-08-1000	8	959,999	28,37	60	120	120,01	80	80	25	19,7	3	22	33	21	72	36	719,981
66-08-2000	8	1919,998	28,37	60	120	120,01	80	80	25	19,7	3	22	33	21	72	72	1679,981
66-10-1000	10	999,999	35,46	62,5	40	124,99	100	100	32	19,7	3	33	48	32	90	30	750,014
66-12-1000	12	999,999	42,56	62,5	125	124,64	120	120	40	19,7	3	39	58	38	108	25	750,728

NH = NON FORATE - WITHOUT HOLES

CREMAGLIERE DENTRI DRITTI
STRAIGHT RACKS

INDICE PRODOTTI
PRODUCTS RANGE INDEX

SERIE SERIES	QUALITA' QUALITY	MATERIALE MATERIAL	TRATTAMENTO TERMICO HEAT TREATMENT	HRC HRC	FINITURA SURFACE	MODULO MODULE											
GP=GOLDEN PRECISION																	
74	6	16MnCr5	Cementazione e tempra a induzione Case-hardening and induction hardening	58-60	Rettifica Ground	1	1,5		2		3		4	5	6			
74NH	6	16MnCr5	Cementazione e tempra a induzione Case-hardening and induction hardening	58-60	Rettifica Ground	1	1,5		2		3		4	5	6			
78	6	C45E	Tempra a induzione - Induction hardening	55-57	Rettifica Ground	1			2		3		4	5	6	8	10	12
78NH	6	C45E	Tempra a induzione - Induction hardening	55-57	Rettifica Ground	1			2		3		4	5	6	8	10	12
SP=SILVER PRECISION																	
80	8	42CrMo4	No	-	Fresatura Milled				2		3		4	5				
80NH	8	42CrMo4	No	-	Fresatura Milled				2		3		4	5				
BP=BASIC PRECISION																	
82	9	C45E	No	-	Fresatura Milled	1			2		3		4	5	6	8	10	12
82NH	9	C45E	No	-	Fresatura Milled	1			2		3		4	5	6	8	10	12
86	10	C45E	Tempra a induzione - Induction hardening	55-57	Fresatura Milled	1	1,5		2		3		4	5	6	8	10	12
86NH	10	C45E	Tempra a induzione - Induction hardening	55-57	Fresatura Milled	1	1,5		2		3		4	5	6	8	10	12
90	10	AISI 304 INOX	No	-	Fresatura Milled	1			2		3		4	5	6			
90NH	10	AISI 304 INOX	No	-	Fresatura Milled	1			2		3		4	5	6			
92	10	NYLON-DERLIN	No	-	Fresatura Milled	1	1,5	1,75	2	2,5	3	3,183-4						
92NH	10	NYLON-DERLIN	No	-	Fresatura Milled	1	1,5	1,75	2	2,5	3	3,183-4						

NH = NON FORATE - WITHOUT HOLES

DENTATURA DRITTA Q6
STRAIGHT TOOTH SYSTEM Q6

Caratteristiche Tecniche
Technical Features

Qualità: 6h25
Superfice: rettificata
R: 1000-1100 N/mm²

Quality: 6h25
Surface: ground
R: 1000-1100 N/mm²

SERIE 74 - Q6 - 16MnCr5

Materiale: 16MnCr5
Trattamento termico:
cementazione e tempra 58-60 HRC
Angolo di pressione: 20°

Material: 16MnCr5
Heat treatment:
case hardening and hardening 58-60 HRC
Pressure angle: 20°

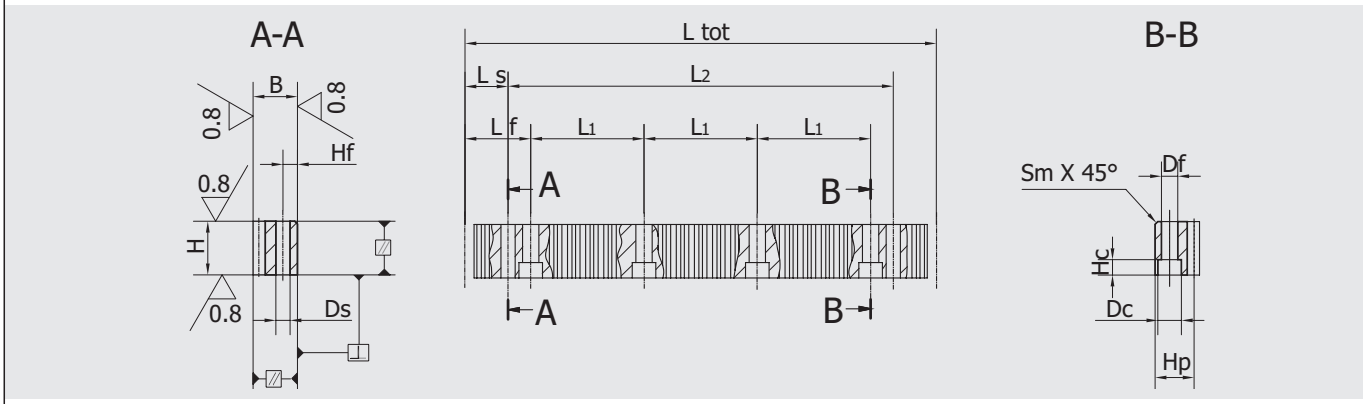

CODICE	M	L.TOT.	Lf	L_1	Ls	H	B	Hf	DS	Sm 45°	Df	Dc	Hc	Hp	Z	L_2
74-01-0500	1	502,654	62,84	125,66	31,3	20	20	8	5,7	1,5	7	11	7	19	160	440,054
74-01-1000	1	1005,309	62,84	125,66	31,3	20	20	8	5,7	1,5	7	11	7	19	320	942,709
74-15-1000	1,5	1130,973	62,85	125,66	31,3	20	20	8	5,7	1,5	7	11	7	19	240	1068,373
74-02-0500	2	502,654	62,84	125,66	31,3	24	24	8	5,7	2	7	11	7	22	80	440,054
74-02-1000	2	1005,309	62,84	125,66	31,3	24	24	8	5,7	2	7	11	7	22	160	942,709
74-03-0500	3	508,937	63,62	127,23	34,4	29	29	9	7,7	2	10	15	9	26	54	440,137
74-03-1000	3	1017,875	63,63	127,23	34,4	29	29	9	7,7	2	10	15	9	26	108	949,075
74-04-0500	4	502,654	62,84	125,66	37,5	39	39	9	7,7	3	10	15	9	35	40	433,000
74-04-1000	4	1005,309	62,84	125,66	37,5	39	39	12	7,7	3	10	15	9	35	80	930,309
74-05-0500	5	502,654	62,84	125,66	30,1	49	39	12	11,7	3	14	20	13	34	32	442,454
74-05-1000	5	1005,309	62,84	125,66	30,1	49	39	12	11,7	3	14	20	13	34	64	945,109
74-06-0500	6	508,937	63,62	127,23	31,4	59	49	16	15,7	3	18	26	17	43	27	446,137
74-06-1000	6	1017,875	63,63	127,23	31,4	59	49	16	15,7	3	18	26	17	43	54	955,075

NH = NON FORATE - WITHOUT HOLES

DENTATURA DRITTA Q6
STRAIGHT TOOTH SYSTEM Q6

Caratteristiche Tecniche
Technical Features

Qualità: 6h25
Superfice: rettificata
R: 600-630 N/mm²

Quality: 6h25
Surface: ground
R: 600-630 N/mm²

SERIE 78 - Q6 - C45E

Materiale: C45E
Trattamento termico:
tempra a induzione 55-57 HRC
Angolo di pressione: 20°

Material: C45E
Heat treatment:
induction hardening 55-57 HRC
Pressure angle: 20°

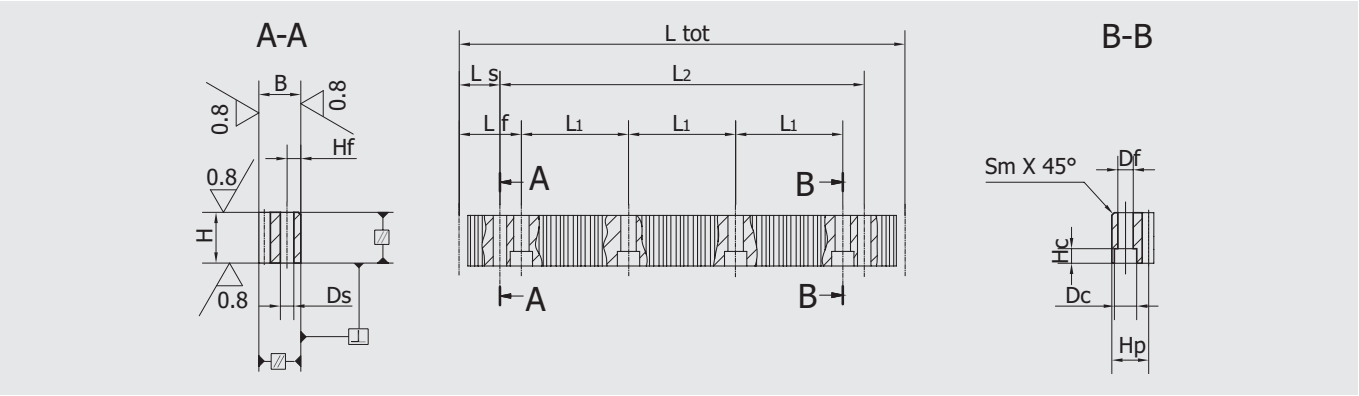

CODICI	M	L.TOT.	Lf	L1	Ls	H	B	Hf	DS	Sm 45°	Df	Dc	Hc	Hp	Z	L2
78-01-0500	1	502,654	62,84	125,66	31,3	19	19	8	5,7	1,5	7	11	7	18	160	440,054
78-01-1000	1	1005,309	62,84	125,66	31,3	19	19	8	5,7	1,5	7	11	7	18	320	942,709
78-01-1500	1	1507,964	62,85	125,66	31,3	19	19	8	5,7	1,5	7	11	7	18	480	1445,364
78-02-0500	2	502,654	62,83	125,66	31,3	24	24	8	5,7	2	7	11	7	22	80	440,054
78-02-1000	2	1005,309	62,83	125,66	31,3	24	24	8	5,7	2	7	11	7	22	160	942,709
78-02-1500	2	1507,964	62,83	125,66	31,3	24	24	8	5,7	2	7	11	7	22	240	1445,364
78-02-2000	2	2010,618	62,83	125,66	31,3	24	24	8	5,7	2	7	11	7	22	320	1948,018
78-03-0250	3	254,468	63,60	127,23	34,4	29	29	9	7,7	2	10	15	9	26	27	185,669
78-03-0500	3	508,937	63,62	127,23	34,4	29	29	9	7,7	2	10	15	9	26	54	440,137
78-03-1000	3	1017,875	63,63	127,23	34,4	29	29	9	7,7	2	10	15	9	26	108	949,075
78-03-1500	3	1526,813	63,64	127,23	34,4	29	29	9	7,7	2	10	15	9	26	162	1458,013
78-03-2000	3	2035,751	63,65	127,23	34,4	29	29	9	7,7	2	10	15	9	26	216	1966,951
78-04-0500	4	502,654	62,84	125,66	37,5	39	39	9	7,7	3	10	15	9	35	40	433,000
78-04-1000	4	1005,309	62,84	125,66	37,5	39	39	12	7,7	3	10	15	9	35	80	930,309
78-04-1500	4	1507,964	62,85	125,66	37,5	39	39	12	7,7	3	10	15	9	35	120	1432,964
78-04-2000	4	2010,618	62,86	125,66	37,5	39	39	12	7,7	3	10	15	9	35	160	1935,618
78-05-0500	5	502,654	62,84	125,66	30,1	49	39	12	11,7	3	14	20	13	34	32	442,454
78-05-1000	5	1005,309	62,84	125,66	30,1	49	39	12	11,7	3	14	20	13	34	64	945,109
78-05-1500	5	1507,964	62,85	125,66	30,1	49	39	12	11,7	3	14	20	13	34	96	1447,764
78-05-2000	5	2010,618	62,86	125,66	30,1	49	39	12	11,7	3	14	20	13	34	128	1950,418
78-06-0500	6	508,937	63,62	127,23	31,4	59	49	16	15,7	3	18	26	18	43	27	446,137
78-06-1000	6	1017,875	63,63	127,23	31,4	59	49	16	15,7	3	18	26	18	43	54	955,075
78-06-1500	6	1526,813	63,64	127,23	31,4	59	49	16	15,7	3	18	26	18	43	81	1464,013
78-06-2000	6	2035,751	63,65	127,23	31,4	59	49	16	15,7	3	18	26	18	43	108	1972,951
78-08-0500	8	502,654	62,84	125,66	26,6	79	79	25	19,7	3	22	33	21	71	20	449,454
78-08-1000	8	1005,309	62,84	125,66	26,6	79	79	25	19,7	3	22	33	21	71	40	952,109
78-10-1000	10	1005,309	62,83	125,66	125,66	99	99	32	19,7	3	33	48	32	89	32	753,989
78-12-1000	12	1017,875	63,63	127,23	127,23	120	120	40	19,7	3	39	58	38	108	27	763,415

NH = NON FORATE - WITHOUT HOLES

DENTATURA DRITTA Q8
STRAIGHT TOOTH SYSTEM Q8

Caratteristiche Tecniche
Technical Features

Qualità: 8e27
Superfice: fresata
R: 900 N/mm²

Quality: 8e27
Surface: milled
R: 900 N/mm²

SERIE 80 - Q8 - 42CrMo4

Materiale: 42CrMo4
Trattamento termico: non incluso
Angolo di pressione: 20°

Material: 42CrMo4
Heat treatment: not included
Pressure angle: 20°

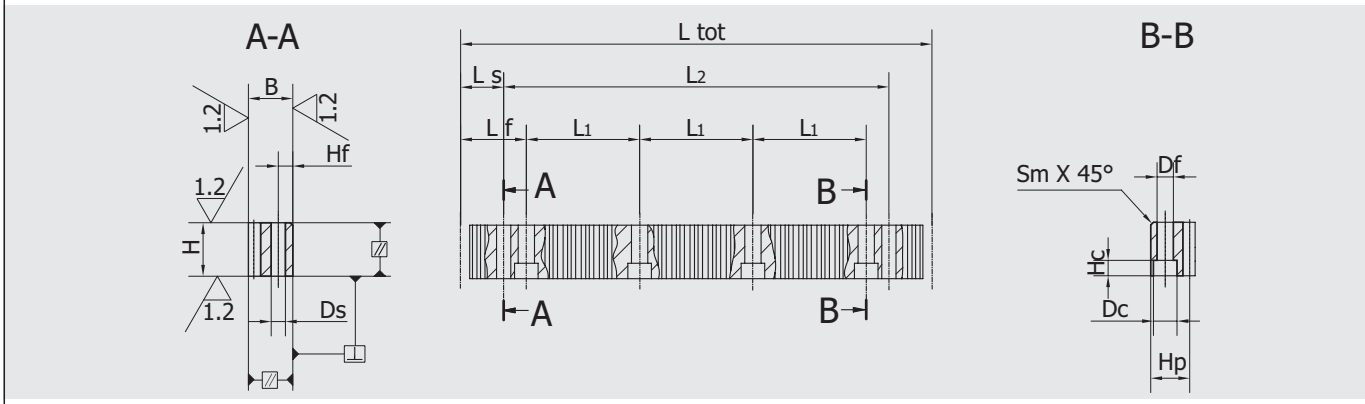

CODICE	M	L.TOT.	Lf	L_1	Ls	H	B	Hf	DS	Sm 45°	Df	Dc	Hc	Hp	Z	L_2
80-02-0500	2	502,654	62,84	125,66	31,3	24	24	8	5,7	2	7	11	7	22	80	440,054
80-02-1000	2	1005,309	62,84	125,66	31,3	24	24	8	5,7	2	7	11	7	22	160	942,709
80-02-1500	2	1507,964	62,85	125,66	31,3	24	24	8	5,7	2	7	11	7	22	240	1445,364
80-02-2000	2	2010,618	62,86	125,66	31,3	24	24	8	5,7	2	7	11	7	22	320	1948,018
80-03-0500	3	508,937	63,62	127,23	34,4	29	29	9	7,7	2	10	15	9	26	54	440,137
80-03-1000	3	1017,875	63,63	127,23	34,4	29	29	9	7,7	2	10	15	9	26	108	949,075
80-03-1500	3	1526,813	63,64	127,23	34,4	29	29	9	7,7	2	10	15	9	26	162	1458,013
80-03-2000	3	2035,751	63,65	127,23	34,4	29	29	9	7,7	2	10	15	9	26	216	1966,951
80-04-0500	4	502,654	62,84	125,66	37,5	39	39	9	7,7	3	10	15	9	35	40	433,000
80-04-1000	4	1005,309	62,84	125,66	37,5	39	39	12	7,7	3	10	15	9	35	80	930,309
80-04-1500	4	1507,964	62,85	125,66	37,5	39	39	12	7,7	3	10	15	9	35	120	1432,964
80-04-2000	4	2010,618	62,86	125,66	37,5	39	39	12	7,7	3	10	15	9	35	160	1935,618
80-05-0500	5	502,654	62,84	125,66	30,1	49	39	12	11,7	3	14	20	13	34	32	442,454
80-05-1000	5	1005,309	62,84	125,66	30,1	49	39	12	11,7	3	14	20	13	34	64	945,109
80-05-1500	5	1507,964	62,85	125,66	30,1	49	39	12	11,7	3	14	20	13	34	96	1447,7642
80-05-2000	5	2010,618	62,86	125,66	30,1	49	39	12	11,7	3	14	20	13	34	128	1950,418

NH = NON FORATE - WITHOUT HOLES

DENTATURA DRITTA Q9
STRAIGHT TOOTH SYSTEM Q9

Caratteristiche Tecniche
Technical Features

Qualità: 9e27
Superfice: fresata

Quality: 9e27
Surface: milled

SERIE 82 - Q9 - C45E

Materiale: C45E
Trattameno termico: non incluso
Angolo di pressione: 20°

Material: C45E
Heat treatment: not included
Pressure angle 20°

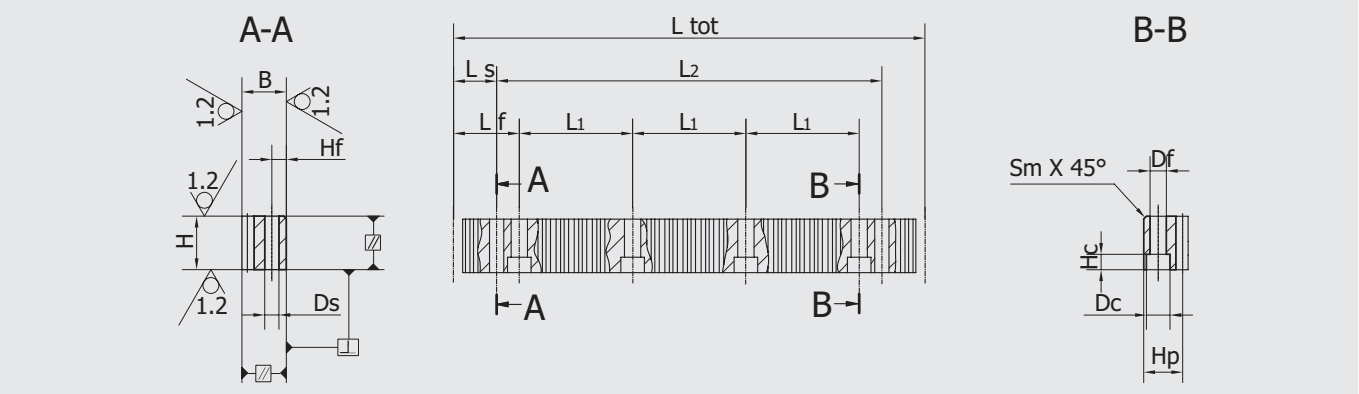

CODICE	M	L.TOT.	Lf	L1	Ls	H	B	Hf	DS	Sm 45°	Df	Dc	Hc	Hp	Z	L2
82-01-0500	1	502,654	62,84	125,66	31,3	20	19	8	5,7	1,5	7	11	7	18	160	440,054
82-01-1000	1	1005,309	62,84	125,66	31,3	20	19	8	5,7	1,5	7	11	7	18	320	942,709
82-01-1500	1	1507,964	62,85	125,66	31,3	20	19	8	5,7	1,5	7	11	7	18	480	1445,364
82-02-0500	2	502,654	62,84	125,66	31,3	25	24	8	5,7	2	7	11	7	22	80	440,054
82-02-1000	2	1005,309	62,84	125,66	31,3	25	24	8	5,7	2	7	11	7	22	160	942,709
82-02-1500	2	1507,964	62,85	125,66	31,3	25	24	8	5,7	2	7	11	7	22	240	1445,364
82-02-2000	2	2010,618	62,86	125,66	31,3	25	24	8	5,7	2	7	11	7	22	320	1948,018
82-03-0500	3	508,937	63,62	127,23	34,4	30	29	9	7,7	2	10	15	9	26	54	440,137
82-03-1000	3	1017,875	63,63	127,23	34,4	30	29	9	7,7	2	10	15	9	26	108	949,075
82-03-1500	3	1526,813	63,64	127,23	34,4	30	29	9	7,7	2	10	15	9	26	162	1458,013
82-03-2000	3	2035,751	63,65	127,23	34,4	30	29	12	7,7	2	10	15	9	26	216	1966,951
82-04-0500	4	502,654	62,8	125,66	37,5	40	39	9	7,7	3	10	15	9	35	40	433,000
82-04-1000	4	1005,309	62,84	125,66	37,5	40	39	12	7,7	3	10	15	9	35	80	930,309
82-04-1500	4	1507,964	62,85	125,66	37,5	40	39	12	7,7	3	10	15	9	35	120	1432,964
82-04-2000	4	2010,618	62,86	125,66	37,5	40	39	12	7,7	3	10	15	9	35	160	1935,618
82-05-0500	5	502,654	62,84	125,66	30,1	50	39	12	11,7	3	14	20	13	34	32	442,454
82-05-1000	5	1005,309	62,84	125,66	30,1	50	39	12	11,7	3	14	20	13	34	64	945,109
82-05-1500	5	1507,964	62,85	125,66	30,1	50	39	12	11,7	3	14	20	13	34	96	1447,764
82-05-2000	5	2010,618	62,86	125,66	30,1	50	39	12	11,7	3	14	20	13	34	128	1950,418
82-06-0500	6	508,937	63,62	127,23	31,4	60	49	16	15,7	3	18	26	17	43	27	446,137
82-06-1000	6	1017,875	63,63	127,23	31,4	60	49	16	15,7	3	18	26	17	43	54	955,075
82-06-1500	6	1526,813	63,64	127,23	31,4	60	49	16	15,7	3	18	26	17	43	81	1464,013
82-06-2000	6	2035,751	63,65	127,23	31,4	60	49	16	15,7	3	18	26	17	43	108	1972,951
82-08-0500	8	502,654	62,84	125,66	26,6	80	79	25	19,7	3	22	33	21	71	20	449,454
82-08-1000	8	1005,309	62,84	125,66	26,6	80	79	25	19,7	3	22	33	21	71	40	952,109
82-10-1000	10	1005,309	62,84	125,66	125,66	100	99	32	19,7	3	33	48	32	89	32	753,989
82-12-1000	12	1017,875	63,63	127,23	127,23	120	119	40	19,7	3	39	58	38	107	27	763,415

NH = NON FORATE - WITHOUT HOLES

DENTATURA DRITTA Q10
STRAIGHT TOOTH SYSTEM Q10

Caratteristiche Tecniche
Technical Features

Qualità: 10e27
Superfice: fresata
R: 600-630 N/mm²

Quality: 10e27
Surface: milled
R: 600-630 N/mm²

SERIE 86 - Q10 - C45E

Materialel: C45E
Trattamento termico:
tempra a induzione 55-57 HRC
Angolo di pressione: 20°

Quality: 9e27 - Material: C45E
Heat treatment:
induction hardening 55-57 HRC
Pressure angle: 20°

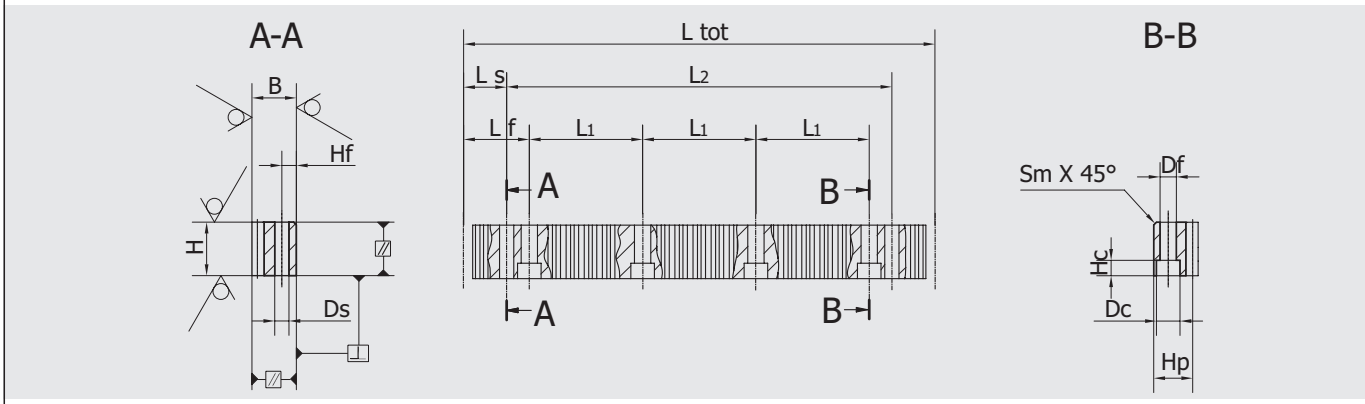

CODICE	M	L.TOT.	Lf	L1	Ls	H	B	Hf	DS	Sm 45°	Df	Dc	Hc	Hp	Z	L2
86-01-0500	1	502,654	62,84	125,66	31,3	20	20	8	5,7	1,5	7	11	7	19	160	440,054
86-01-1000	1	1005,309	62,84	125,66	31,3	20	20	8	5,7	1,5	7	11	7	19	320	942,709
86-01-1500	1	1507,964	62,85	125,66	31,3	20	20	8	5,7	1,5	7	11	7	19	480	1445,364
86-02-0500	2	502,654	62,84	125,66	31,3	25	25	8	5,7	2	7	11	7	22	80	440,054
86-02-1000	2	1005,309	62,84	125,66	31,3	25	25	8	5,7	2	7	11	7	22	160	942,709
86-02-1500	2	1507,964	62,85	125,66	31,3	25	25	8	5,7	2	7	11	7	22	240	1445,364
86-02-2000	2	2010,618	62,86	125,66	31,3	25	25	8	5,7	2	7	11	7	22	320	1948,018
86-03-0500	3	508,937	63,62	127,23	34,4	30	30	9	7,7	2	10	15	9	27	54	440,137
86-03-1000	3	1017,875	63,63	127,23	34,4	30	30	9	7,7	2	10	15	9	27	108	949,075
86-03-1500	3	1526,813	63,64	127,23	34,4	30	30	9	7,7	2	10	15	9	27	162	1458,013
86-03-2000	3	2035,751	63,65	127,23	34,4	30	30	9	7,7	2	10	15	9	27	216	1966,951
86-04-0500	4	502,654	62,8	125,66	37,5	40	40	9	7,7	3	10	15	9	36	40	433,000
86-04-1000	4	1005,309	62,84	125,66	37,5	40	40	12	7,7	3	10	15	9	36	80	930,309
86-04-1500	4	1507,964	62,85	125,66	37,5	40	40	12	7,7	3	10	15	9	36	120	1432,964
86-04-2000	4	2010,618	62,86	125,66	37,5	40	40	12	7,7	3	10	15	9	36	160	1935,618
86-05-0500	5	502,654	62,84	125,66	30,1	50	40	12	11,7	3	14	20	13	35	32	442,454
86-05-1000	5	1005,309	62,84	125,66	30,1	50	40	12	11,7	3	14	20	13	35	64	945,109
86-05-1500	5	1507,964	62,85	125,66	30,1	50	40	12	11,7	3	14	20	13	35	96	1447,764
86-05-2000	5	2010,618	62,86	125,66	30,1	50	40	12	11,7	3	14	20	13	35	128	1950,418
86-06-0500	6	508,937	63,62	127,23	31,4	60	50	16	15,7	3	18	26	17	44	27	446,137
86-06-1000	6	1017,875	63,63	127,23	31,4	60	50	16	15,7	3	18	26	17	44	54	955,075
86-06-1500	6	1526,813	63,64	127,23	31,4	60	50	16	15,7	3	18	26	17	44	81	1464,013
86-06-2000	6	2035,751	63,65	127,23	31,4	60	50	16	15,7	3	18	26	17	44	108	1972,951
86-08-0500	8	502,654	62,84	125,66	26,6	80	80	25	19,7	3	22	33	21	72	20	449,454
86-08-1000	8	1005,309	62,84	125,66	26,6	80	80	25	19,7	3	22	33	21	72	40	952,109
86-10-1000	10	1005,309	62,84	125,66	125,66	100	100	32	19,7	3	33	48	32	90	32	753,989
86-12-1000	12	1017,875	63,63	127,23	127,23	120	120	40	19,7	3	39	58	38	108	27	763,415

NH = NON FORATE - WITHOUT HOLES

DENTATURA DRITTA Q10
STRAIGHT TOOTH SYSTEM Q10

Caratteristiche Tecniche
Technical Features

Qualità: 10e27
Superfice: fresata

Quality: 10e27
Surface: milled

SERIE 90 - Q10 - INOX AISI 304

Materiale: Inox Aisi 304
Trattamento termico: non incluso
Angolo di pressione: 20°

Material: Inox Aisi 304
Heat treatment: not included
Pressure angle: 20°

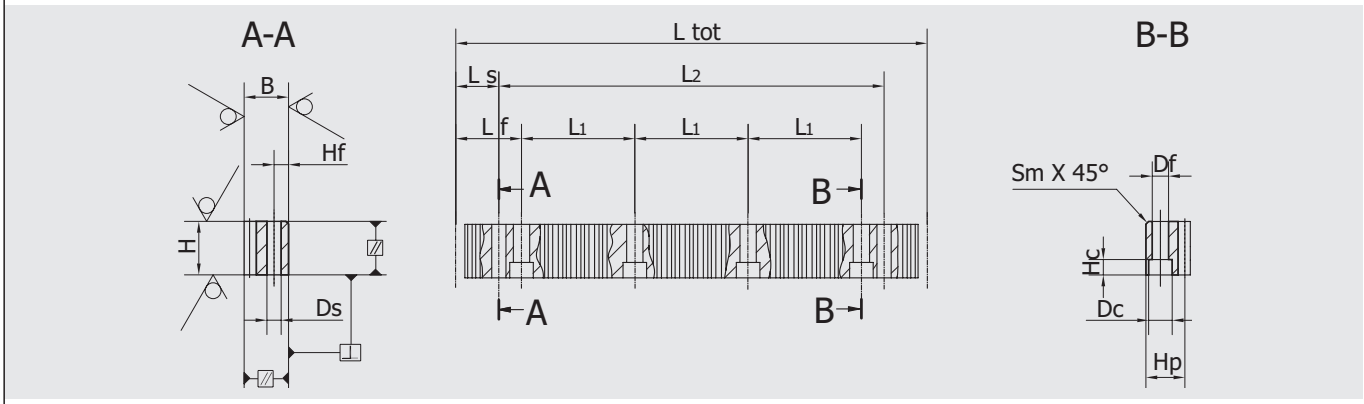

CODICE	M	L.TOT.	Lf	L_1	Ls	H	B	Hf	DS	Sm 45°	Df	Dc	Hc	Hp	Z	L_2
90-01-0500	1	502,654	62,84	125,66	31,3	20	19	8	5,7	1,5	7	11	7	18	160	440,054
90-01-1000	1	1005,308	62,84	125,66	31,3	20	19	8	5,7	1,5	7	11	7	18	320	942,709
90-02-0500	2	502,654	62,84	125,66	31,3	25	24	8	5,7	2	7	11	7	22	80	440,054
90-02-1000	2	1005,309	62,84	125,66	31,3	25	24	8	5,7	2	7	11	7	22	160	942,709
90-03-0500	3	508,937	63,62	127,23	34,4	30	29	9	7,7	2	10	15	9	26	54	440,137
90-03-1000	3	1017,875	63,63	127,23	34,4	30	29	9	7,7	2	10	15	9	26	108	949,075
90-03-1500	3	1507,964	63,64	127,23	34,4	30	29	9	7,7	2	10	15	9	26	162	1458,013
90-03-2000	3	2007,477	63,65	127,23	34,4	30	29	9	7,7	2	10	15	9	26	216	1966,951
90-04-0500	4	502,654	62,8	125,66	37,5	40	39	9	7,7	3	10	15	9	35	40	433,000
90-04-1000	4	1005,309	62,84	125,66	37,5	40	39	12	7,7	3	10	15	9	35	80	930,309
90-04-1500	4	1507,964	62,85	125,66	37,5	40	39	12	7,7	3	10	15	9	35	120	1432,964
90-04-2000	4	2010,618	62,86	125,66	37,5	40	39	12	7,7	3	10	15	9	35	160	1935,618
90-05-0500	5	502,654	62,84	125,66	30,1	50	39	12	11,7	3	14	20	13	34	32	442,454
90-05-1000	5	1005,309	62,84	125,66	30,1	50	39	12	11,7	3	14	20	13	34	64	945,109
90-05-1500	5	1507,964	62,85	125,66	30,1	50	39	12	11,7	3	14	20	13	34	96	1447,764
90-05-2000	5	2010,618	62,86	125,66	30,1	50	39	12	11,7	3	14	20	13	34	128	1950,418
90-06-0500	6	508,937	63,62	127,23	31,4	60	49	16	15,7	3	18	26	17	43	27	446,137
90-06-1000	6	1017,875	63,63	127,23	31,4	60	49	16	15,7	3	18	26	17	43	54	955,075
90-06-2000	6	2035,751	63,65	127,23	31,4	60	49	16	15,7	3	18	26	17	43	108	1972,951

NH = NON FORATE - WITHOUT HOLES

DENTATURA DRITTA NYLON
STRAIGHT TOOTH SYSTEM NYLON

SERIE 92 - Nylon Derlin PA6G

Materiale: Nylon Derlin PA6G Bianco
Angolo di pressione: 20°

Material: Nylon Derling PA6G White
Pressure angle: 20°

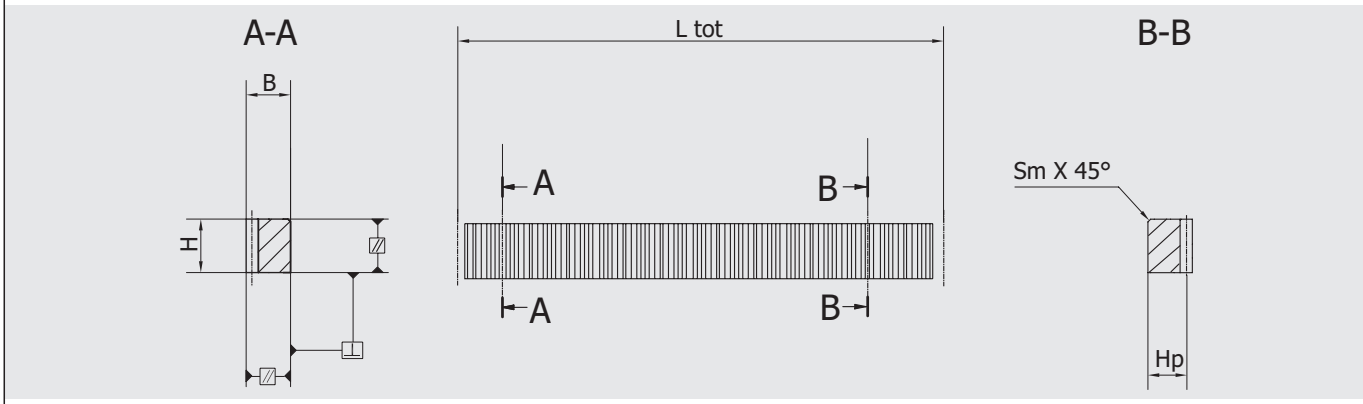

CODICE	M	L.TOT.	H	B	HP	Z
92-01-500	1	502,654	15	15	14	160
92-01-1000	1	1005,308	15	15	14	320
92-02-500	1,5	499,513	17	17	15,5	106
92-02-1000	1,5	999,026	17	17	15,5	212
92-03-500	1,75	500,298	20	20	18,25	91
92-03-1000	1,75	1000,597	20	20	18,25	182
92-03-500	2	502,654	20	20	18	80
92-03-1000	2	1005,309	20	20	18	160
92-04-500	2,5	502,654	25	25	22,5	64
92-04-1000	2,5	997,455	25	25	22,5	127
92-04-500	3	508,937	30	30	27	54
92-04-1000	3	1017,875	30	30	27	108
92-05-500	3,183	499,984	30	30	26,82	50
92-05-1000	3,183	999,968	30	30	26,82	100
92-05-500	4	502,654	40	40	36	40
92-05-1000	4	1005,309	40	40	36	80

NH = NON FORATE - WITHOUT HOLES

INGRANAGGI A DENTI ELICOIDALI E DRITTI
HELICAL AND STRAIGHT GEARS

INDICE PRODOTTI
PRODUCTS RANGE INDEX

INGRANAGGI A DENTI ELICOIDALI
HELICAL GEARS

SERIE SERIES	QUALITA' QUALITY	MATERIALE MATERIAL	TRATTAMENTO TERMICO HEAT TREATMENT	HRC HRC	FINITURA SURFACE	MOZZO HUBMODULE	MODULO MODULE									
100	6	16MnCr5	Cementazione Case-hardening	60	Rettifica Ground	Corto / Short	1,5	2	2,5	3	3,183	4	5	6	8	10
101	6	18NiCrMo5	Cementazione Case-hardening	60	Rettifica Ground	Corto / Short	1,5	2	2,5	3	3,183	4	5	6	8	10
102	6	C45E	Tempra a induzione - Induction hardening	55-58	Rettifica Ground	Corto / Short	1,5	2	2,5	3	3,183	4	5	6	8	10
103	6	16MnCr5	Cementazione Case-hardening	60	Rettifica Ground	Lungo / Long	1,5	2	2,5	3	3,183	4	5	6	8	10
104	6	18NiCrMo5	Cementazione Case-hardening	60	Rettifica Ground	Lungo / Long	1,5	2	2,5	3	3,183	4	5	6	8	10
105	6	C45E	Tempra a induzione - Induction hardening	55-58	Rettifica Ground	Lungo / Long	1,5	2	2,5	3	3,183	4	5	6	8	10

INGRANAGGI A DENTI DRITTI
STRAIGHT GEARS

SERIE SERIES	QUALITA' QUALITY	MATERIALE MATERIAL	TRATTAMENTO TERMICO HEAT TREATMENT	HRC HRC	FINITURA SURFACE	MOZZO HUBMODULE	MODULO MODULE									
110	6	16MnCr5	Cementazione Case-hardening	60	Rettifica Ground	Corto / Short	1,5	2	3	3,183	4	5	6	8	10	12
111	6	18NiCrMo5	Cementazione Case-hardening	60	Rettifica Ground	Corto / Short	1,5	2	3	3,183	4	5	6	8	10	12
112	6	C45E	Tempra a induzione - Induction hardening	55-58	Rettifica Ground	Corto / Short	1,5	2	3	3,183	4	5	6	8	10	12
113	6	16MnCr5	Cementazione Case-hardening	60	Rettifica Ground	Lungo / Long	1,5	2	3	3,183	4	5	6	8	10	12
114	6	18NiCrMo5	Cementazione Case-hardening	60	Rettifica Ground	Lungo / Long	1,5	2	3	3,183	4	5	6	8	10	12
115	6	C45E	Tempra a induzione - Induction hardening	55-58	Rettifica Ground	Lungo / Long	1,5	2	3	3,183	4	5	6	8	10	12

DENTATURA ELICOIDALE Q6
HELICAL TOOTH SYSTEM Q6

Caratteristiche Tecniche
Technical Features

Mozzo Corto - Qualità: 6h25
Denti elicoidali: 19°31'42"Sx
Superfice: rettificata
Dim. A-B-C anche a richiesta

Short Hub - Quality: 6h25
Helical tooth system:
19°31'42"Sx
Surface: ground
Dim. A-B-C also on request

SERIE 100 - Q6
16MNCR5

Materiale: 16MnCr5
Trattamento termico:
cementazione 60 HRC

Material:16MnCr5
Heat treatment:
case hardening 60 HRC

SERIE 101 - Q6
18NICrMo5

Materiale: 18NiCrMo5
Trattamento termico:
cementazione 60 HRC

Material:18NiCrMo5
Heat treatment:
case hardening 60 HRC

SERIE 102 - Q6 - C45E

Materiale: C45E
Trattamento termico:
tempra a induzione
55-58 HRC

Material: C45E
Heat treatment:
induction hardening
55-58HRC

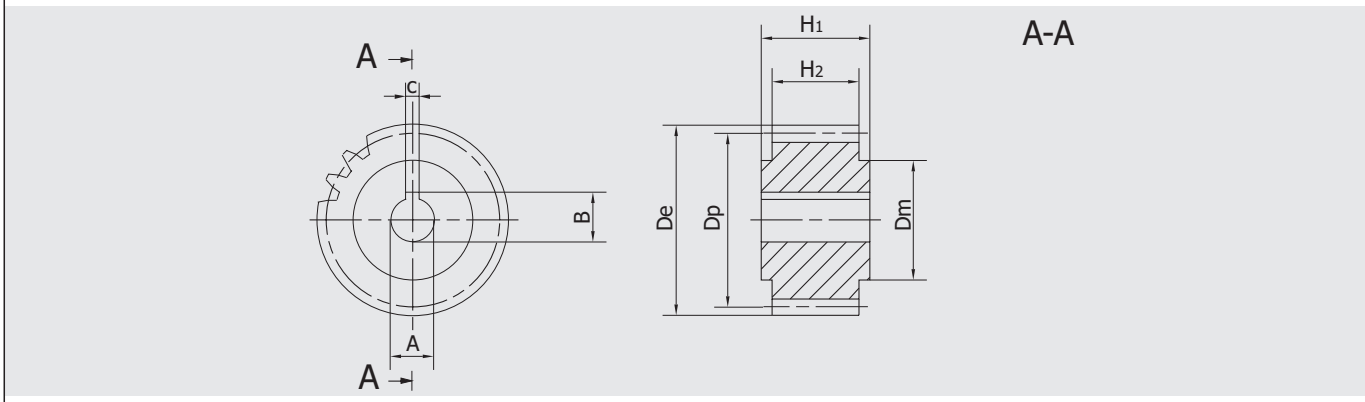

CODICE	M	Z	De	Dp	C	B	Ah6	H_2	H_1	Dmh8
_ _ - 1,5 - 16	1,5	16	28,46	25,46	5	18,3	15	28	30	20
_ _ - 1,5 - 18	1,5	18	31,64	28,64	5	18,3	20	28	30	22
_ _ - 1,5 - 20	1,5	20	34,83	31,83	6	22,8	20	28	30	25
_ _ - 1,5 - 24	1,5	24	41,19	38,19	8	28,3	25	28	30	32
_ _ - 1,5 - 30	1,5	30	50,74	47,74	8	28,3	25	28	30	40
_ _ - 1,5 - 40	1,5	40	66,66	63,66	12	43,3	40	28	30	58
_ _ - 2 - 16	2	16	37,952	33,952	5	18,3	15	28	30	25
_ _ - 2 - 18	2	18	42,197	38,197	5	22,8	20	28	30	30
_ _ - 2 - 20	2	20	46,441	42,441	6	23,3	20	28	30	30
_ _ - 2 - 22	2	22	50,685	46,685	8	28,3	25	28	30	36
_ _ - 2 - 24	2	24	54,929	50,929	8	28,3	25	28	30	36
_ _ - 2 - 30	2	30	67,661	63,661	8	28,3	25	28	30	36
_ _ - 2 - 40	2	40	88,882	84,882	12	43,3	40	28	30	62
_ _ - 2,5 - 24	2,5	24	68,661	63,661	8	28,3	25	28	30	36
_ _ - 3 - 20	3	20	69,661	63,661	6	22,8	20	28	30	30
_ _ - 3 - 22	3	22	76,027	70,027	8	28,3	25	28	30	36
_ _ - 3 - 24	3	24	82,394	76,394	8	28,3	25	28	30	36
_ _ - 3 - 40	3	40	133,323	127,323	12	43,3	40	28	30	62
_ _ - 3,183 - 20	3,183	20	73,911	67,545	6	22,8	20	28	30	30
_ _ - 3,183 - 22	3,183	22	80,665	74,299	8	28,3	25	28	30	36
_ _ - 3,183 - 24	3,183	24	87,42	81,054	8	28,3	25	28	30	36
_ _ - 3,183 - 30	3,183	30	107,683	101,317	8	28,3	25	28	30	36
_ _ - 4 - 20	4	20	92,882	84,882	10	38,3	35	40	50	55
_ _ - 4 - 25	4	25	114,102	106,102	10	38,3	35	40	50	55
_ _ - 4 - 30	4	30	135,323	127,323	10	38,3	35	40	50	55
_ _ - 4 - 32	4	32	143,811	135,811	10	38,3	35	40	50	55
_ _ - 5 - 20	5	20	116,102	106,102	14	48,3	45	50	60	68
_ _ - 5 - 24	5	24	137,323	127,323	14	48,3	45	50	60	68
_ _ - 5 - 25	5	25	142,628	132,628	14	48,3	45	50	60	68
_ _ - 5 - 30	5	30	169,154	159,154	14	48,3	45	50	60	68
_ _ - 6 - 20	6	20	139,323	127,323	16	59,3	55	60	70	80
_ _ - 6 - 21	6	21	145,689	133,689	16	59,3	55	60	70	80
_ _ - 6 - 24	6	24	164,788	152,788	16	59,3	55	60	70	80
_ _ - 6 - 25	6	25	171,154	159,154	16	59,3	55	60	70	80
_ _ - 6 - 30	6	30	202,985	190,985	16	59,3	55	60	70	80
_ _ - 8 - 20	8	20	185,764	169,764	20	79,9	75	80	100	110
_ _ - 10 - 20	10	20	232,205	212,205	22	90,4	85	100	120	125

DENTATURA ELICOIDALE Q6
HELICAL TOOTH SYSTEM Q6

Caratteristiche Tecniche
Technical Features

Mozzo Lungo - Qualità: 6h25
Denti elicoidali: 19°31'42"Sx
Superfice: rettificata
Dim. A-B-C anche a richiesta

Long Hub - Quality: 6h25
Helical tooth system:
19°31'42"Sx
Surface: ground
Dim. A-B-C also on request

SERIE 103 - Q6
16MnCr5

Materiale: 16MnCr5
Trattamento termico:
cementazione 60 HRC

Material:16MnCr5
Heat treatment:
case hardening 60 HRC

SERIE 104 - Q6
18NiCrMo5

Materiale:18NiCrMo5
Trattamento Termico:
cementazione 60 HRC

Material:18NiCrMo5
Heat treatment:
case hardening 60 HRC

SERIE 105 - Q6 - C45E

Materiale: C45E
Trattamento termico:
tempra a induzione
55-58 HRC

Material: C45E
Heat treatment:
induction hardening
55-58 HRC

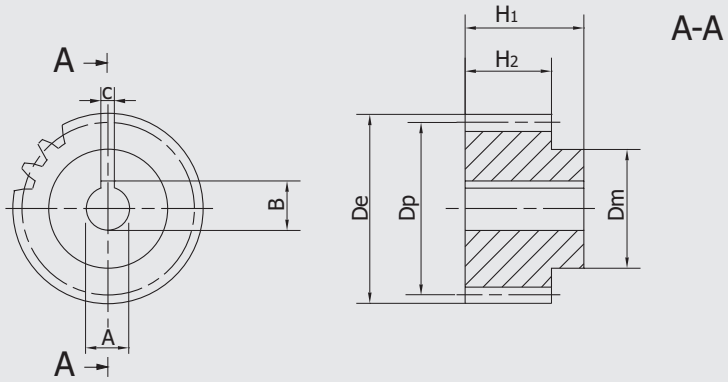

CODICE	M	Z	De	Dp	C	B	Ah6	H_2	H_1	Dmh8
_ _ - 1,5 - 16	1,5	16	28,46	25,46	5	18,3	15	28	65	20
_ _ - 1,5 - 18	1,5	18	31,64	28,64	5	18,3	20	28	65	22
_ _ - 1,5 - 20	1,5	20	34,83	31,83	6	22,8	20	28	65	25
_ _ - 1,5 - 24	1,5	24	41,19	38,19	8	28,3	25	28	65	32
_ _ - 1,5 - 30	1,5	30	50,74	47,74	8	28,3	25	28	65	40
_ _ - 1,5 - 40	1,5	40	66,66	63,66	12	43,3	40	28	65	58
_ _ - 2 - 16	2	16	37,953	33,953	5	18,3	15	28	65	25
_ _ - 2 - 18	2	18	42,197	38,197	5	18,3	20	28	65	30
_ _ - 2 - 20	2	20	46,441	42,441	6	22,8	20	28	65	30
_ _ - 2 - 22	2	22	50,685	46,685	8	28,3	25	28	65	36
_ _ - 2 - 24	2	24	54,929	50,929	8	28,3	25	28	65	36
_ _ - 2 - 30	2	30	67,662	63,662	8	28,3	25	28	65	36
_ _ - 2 - 40	2	40	88,882	84,882	12	43,3	40	28	65	62
_ _ - 2,5 - 24	2,5	24	68,662	63,662	8	28,3	25	28	65	36
_ _ - 3 - 20	3	20	69,662	63,662	6	22,8	20	28	65	30
_ _ - 3 - 22	3	22	76,028	70,028	8	28,3	25	28	65	36
_ _ - 3 - 24	3	24	82,394	76,394	8	28,3	25	28	65	36
_ _ - 3 - 40	3	40	133,323	127,323	12	43,3	40	28	65	62
_ _ - 3,183 - 20	3,183	20	73,911	67,545	6	22,8	20	28	65	30
_ _ - 3,183 - 22	3,183	22	80,666	74,3	8	28,3	25	28	65	36
_ _ - 3,183 - 24	3,183	24	87,42	81,054	8	28,3	25	28	65	36
_ _ - 3,183 - 30	3,183	30	107,684	101,318	8	28,3	25	28	65	36
_ _ - 4 - 20	4	20	92,882	84,882	10	38,3	35	40	75	55
_ _ - 4 - 25	4	25	114,103	106,103	10	38,3	35	40	75	55
_ _ - 4 - 30	4	30	135,323	127,323	10	38,3	35	40	75	55
_ _ - 4 - 32	4	32	143,812	135,812	10	38,3	35	40	75	55
_ _ - 5 - 20	5	20	116,103	106,103	14	48,3	45	50	75	68
_ _ - 5 - 24	5	24	137,323	127,323	14	48,3	45	50	75	68
_ _ - 5 - 25	5	25	142,629	132,629	14	48,3	45	50	75	68
_ _ - 5 - 30	5	30	169,154	159,154	14	48,3	45	50	75	68
_ _ - 6 - 20	6	20	139,323	127,323	16	59,3	55	60	120	80
_ _ - 6 - 21	6	21	145,69	133,69	16	59,3	55	60	120	80
_ _ - 6 - 24	6	24	164,788	152,788	16	59,3	55	60	120	80
_ _ - 6 - 25	6	25	171,154	159,154	16	59,3	55	60	120	80
_ _ - 6 - 30	6	30	202,985	190,985	16	59,3	55	60	120	80
_ _ - 8 - 20	8	20	185,765	169,765	20	79,9	75	80	145	110
_ _ - 10 - 20	10	20	232,206	212,206	22	90,4	85	100	165	125

DENTATURA DRITTA Q6
STRAIGHT TOOTH SYSTEM Q6

Caratteristiche Tecniche
Technical Features

Mozzo Corto - Qualità: 6h25
Angolo di pressione: 20°
Superfice: rettificata
Dim. A-B-C anche a richiesta

Short Hub - Quality: 6h25
Pressure angle 20°
Surface: ground
Dim. A-B-C also on request

SERIE 110 - Q6
16MNCR5

Materiale: 16MnCr5
Trattamento Termico:
cementazione 60 HRC

Material: 16MnCr5
Heat treatment:
case hardening 60 HRC

SERIE 111 - Q6
18NICrMo5

Materiale: 18NiCrMo5
Trattamento termico:
cementazione 60 HRC

Material: 18NiCrMo5
Heat treatment:
case hardening 60 HRC

SERIE 112 - Q6 - C45E

Materiale: C45E
Trattamento termico:
tempra a induzione
55-58 HRC

Material: C45E
Heat treatment:
induction hardening
55-58 HRC

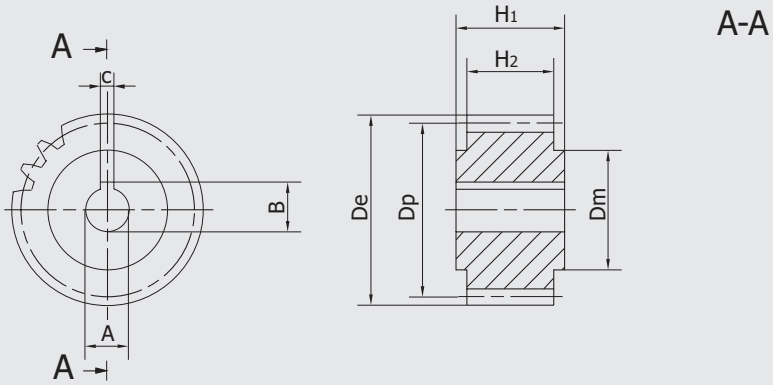

CODICE	M	Z	De	Dp	C	B	Ah6	H_2	H_1	Dmh8
_ _ - 1,5 - 16	1,5	16	27	24	5	18,3	15	28	30	20
_ _ - 1,5 - 18	1,5	18	30	27	5	18,3	20	28	30	22
_ _ - 1,5 - 20	1,5	20	33	30	6	22,8	20	28	30	25
_ _ - 1,5 - 24	1,5	24	39	36	8	28,3	25	28	30	32
_ _ - 1,5 - 30	1,5	30	48	45	8	28,3	25	28	30	40
_ _ - 1,5 - 40	1,5	40	63	60	12	43,3	40	28	30	58
_ _ - 2 - 16	2	16	36	32	5	18,3	15	28	30	25
_ _ - 2 - 18	2	18	40	36	5	18,3	20	28	30	30
_ _ - 2 - 20	2	20	44	40	6	22,8	20	28	30	30
_ _ - 2 - 22	2	22	48	44	8	28,3	25	28	30	36
_ _ - 2 - 24	2	24	52	48	8	28,3	25	28	30	36
_ _ - 2 - 30	2	30	64	60	8	28,3	25	28	30	36
_ _ - 2 - 40	2	40	84	80	12	43,3	40	28	30	62
_ _ - 3 - 20	3	20	66	60	6	22,8	20	28	30	30
_ _ - 3 - 22	3	22	72	66	8	28,3	25	28	30	36
_ _ - 3 - 24	3	24	78	72	8	28,3	25	28	30	36
_ _ - 3 - 40	3	40	126	120	12	43,3	40	28	30	62
_ _ - 3,183 - 20	3,183	20	70,02	63,66	6	22,8	20	28	30	30
_ _ - 3,183 - 22	3,183	22	76,39	70,02	8	28,3	25	28	30	36
_ _ - 3,183 - 24	3,183	24	82,75	76,39	8	28,3	25	28	30	36
_ _ - 3,183 - 30	3,183	30	101,85	95,49	8	28,3	25	28	30	36
_ _ - 4 - 20	4	20	88	80	10	38,3	35	40	50	55
_ _ - 4 - 25	4	25	108	100	10	38,3	35	40	50	55
_ _ - 4 - 30	4	30	128	120	10	38,3	35	40	50	55
_ _ - 4 - 32	4	32	136	128	10	38,3	35	40	50	55
_ _ - 5 - 20	5	20	110	100	14	48,3	45	50	60	68
_ _ - 5 - 24	5	24	130	120	14	48,3	45	50	60	68
_ _ - 5 - 25	5	25	135	125	14	48,3	45	50	60	68
_ _ - 5 - 30	5	30	160	150	14	48,3	45	50	60	68
_ _ - 6 - 20	6	20	132	120	16	59,3	55	60	70	80
_ _ - 6 - 21	6	21	138	126	16	59,3	55	60	70	80
_ _ - 6 - 24	6	24	156	144	16	59,3	55	60	70	80
_ _ - 6 - 25	6	25	162	150	16	59,3	55	60	70	80
_ _ - 6 - 30	6	30	192	180	16	59,3	55	60	70	80
_ _ - 8 - 20	8	20	176	160	20	79,9	75	80	100	110
_ _ - 10 - 20	10	20	220	200	22	90,4	85	100	120	125
_ _ - 10 - 20	10	20	232,2	212,2	22	90,4	85	100	120	125

DENTATURA DRITTA Q6
STRAIGHT TOOTH SYSTEM Q6

Caratteristiche Tecniche
Technical Features

Mozzo Lungo - Qualità: 6h25
Angolo di pressione: 20°
Superfice: rettificata
Dim. A-B-C anche a richiesta

Long Hub - Quality: 6h25
Pressure angle 20°
Surface: ground
Dim. A-B-C also on request

SERIE 113 - Q6
16MnCr5

Materiale:16MnCr5
Trattamento termico:
cementazione 60 HRC

Material:16MnCr5
Heat treatment:
case hardening 60 HRC

SERIE 114 - Q6
18MnCr5

Materiale: 18NiCrMo5
Trattamento termico:
cementazione 60 HRC

Material: 18NiCrMo5
Heat treatment:
case hardening 60 HRC

SERIE 115 - Q6
C45

Materiale: C45
Trattamento termico:
tempra a induzione 60 HRC

Material: C45
Heat treatment:
induction hardening 60 HRC

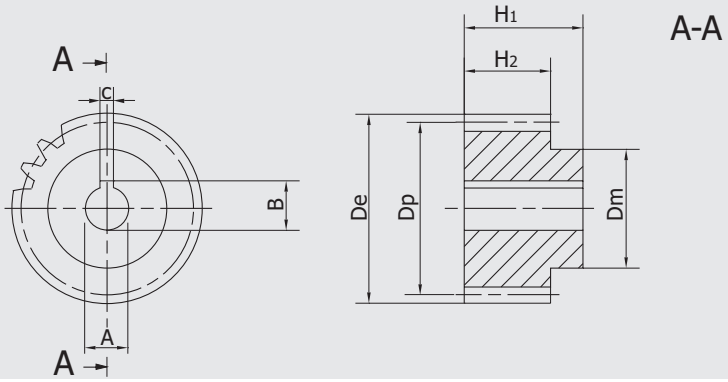

CODICE	M	Z	De	Dp	C	B	Ah6	H_2	H_1	Dmh8
_ _ - 1,5 - 16	1,5	16	27	24	5	18,3	15	28	65	20
_ _ - 1,5 - 18	1,5	18	30	27	5	18,3	20	28	65	22
_ _ - 1,5 - 20	1,5	20	33	30	6	22,8	20	28	65	25
_ _ - 1,5 - 24	1,5	24	39	36	8	28,3	25	28	65	32
_ _ - 1,5 - 30	1,5	30	48	45	8	28,3	25	28	65	40
_ _ - 1,5 - 40	1,5	40	63	60	12	43,3	40	28	65	58
_ _ - 2 - 16	2	16	36	32	5	18,3	15	28	65	25
_ _ - 2 - 18	2	18	40	36	5	18,3	20	28	65	30
_ _ - 2 - 20	2	20	44	40	6	22,8	20	28	65	30
_ _ - 2 - 22	2	22	48	44	8	28,3	25	28	65	36
_ _ - 2 - 24	2	24	52	48	8	28,3	25	28	65	36
_ _ - 2 - 30	2	30	64	60	8	28,3	25	28	65	36
_ _ - 2 - 40	2	40	84	80	12	43,3	40	28	65	62
_ _ - 3 - 20	3	20	66	60	6	22,8	20	28	65	30
_ _ - 3 - 22	3	22	72	66	8	28,3	25	28	65	36
_ _ - 3 - 24	3	24	78	72	8	28,3	25	28	65	36
_ _ - 3 - 40	3	40	126	120	12	43,3	40	28	65	62
_ _ - 3,183 - 20	3,183	20	70,026	63,66	6	22,8	20	28	65	30
_ _ - 3,183 - 22	3,183	22	76,392	70,026	8	28,3	25	28	65	36
_ _ - 3,183 - 24	3,183	24	82,758	76,392	8	28,3	25	28	65	36
_ _ - 3,183 - 30	3,183	30	101,856	95,49	8	28,3	25	28	65	36
_ _ - 4 - 20	4	20	88	80	10	38,3	35	40	75	55
_ _ - 4 - 25	4	25	108	100	10	38,3	35	40	75	55
_ _ - 4 - 30	4	30	128	120	10	38,3	35	40	75	55
_ _ - 4 - 32	4	32	136	128	10	38,3	35	40	75	55
_ _ - 5 - 20	5	20	110	100	14	48,3	45	50	75	68
_ _ - 5 - 24	5	24	130	120	14	48,3	45	50	75	68
_ _ - 5 - 25	5	25	135	125	14	48,3	45	50	75	68
_ _ - 5 - 30	5	30	160	150	14	48,3	45	50	75	68
_ _ - 6 - 20	6	20	132	120	16	59,3	55	60	120	80
_ _ - 6 - 21	6	21	138	126	16	59,3	55	60	120	80
_ _ - 6 - 24	6	24	156	144	16	59,3	55	60	120	80
_ _ - 6 - 25	6	25	162	150	16	59,3	55	60	120	80
_ _ - 6 - 30	6	30	192	180	16	59,3	55	60	120	80
_ _ - 8 - 20	8	20	176	160	20	79,9	75	80	145	110
_ _ - 10 - 20	10	20	220	200	22	90,4	85	100	165	125
_ _ - 10 - 20	10	20	232,2	212,2	22	90,4	85	100	120	125

www.romanicomponents.it

ROMANI
COMPONENTS SRL

Sede Legale
Registered Office

Uffici e Stabilimento
Headquarter

Via De Gasperi 146
20017 Rho (MI) Italy
Tel. +39 02.93906069
Fax +39 02.87152704
info@romanicomponents.it
www.romanicomponents.it